KOBAN B svart taklampa

https://ummo-lighting.se/sv/koban/1460-koban-b-svart-taklampa-5906733722620.html



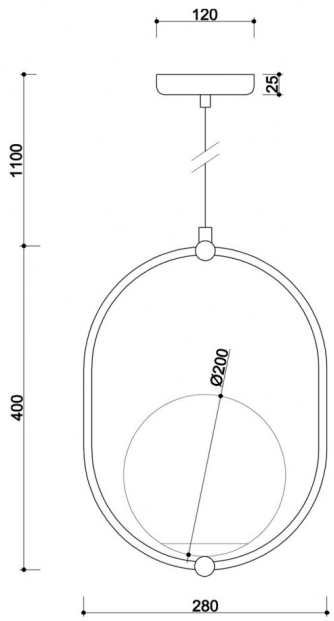

Pris: 194,88 € brutto

Tillverkare: **UMMO Lighting**

Produktkod: **KOB122P0**

EAN: **5906733722620**

Beskrivning

Designbeskrivning

KOBAN B är en minimalistisk taklampa med en uttrycksfull men ändå subtil form. Dess karaktär byggs upp av en enda sfärisk lampskärm gjord av mjölkvitt glas, vars 20 cm diameter gör den till kompositionens fokuspunkt. Det matta glaset sprider försiktigt ljuset och ger en mjuk och jämn glöd till interiören. Den enkla ramen och takgallret i metall framhäver armaturens funktionella och strömlinjeformade karaktär, som passar perfekt in i moderna, japanska eller loftmiljöer.

Även om KOBAN B sticker ut med sin distinkta form, dominerar den inte arrangemanget - tvärtom kompletterar den det på ett harmoniskt sätt och ger interiören en lugn rytm och lysande lätthet.

Föreställ dig en ellipsformad inomhuscykelbana med glasbollar i stället för cyklar som susar fram. Och föreställ dig nu två små barnhänder som intresserar sig för allt liv och rörelse på banan. Plötsligt försvinner en boll, en annan stoppas, en tredje dyker upp, men i en annan storlek. Massor av skoj, skratt, idéer och möjligheter. Det var barnens lek som inspirerade oss att skapa lampserien Koban.

I designen av KOBAN B har denna ungdomliga energi översatts till ljusets språk: metallramen och glaset får här en ny berättelse - å ena sidan full av ordning, å andra sidan djärv i sin enkelhet. Lampan fångar ögat med sin elliptiska komposition och sfäriska skärm, som inte bara ger ljus utan också en gnutta inre frihet i rummet. För när du inreder ett vardagsrum är det värt att lyssna på ditt inre barns röst.

Lampans komponenter och funktionalitet

Lampan är utrustad med en 100 cm lång svart polyesterflätad kabel och ett runt takgaller i metall. Den totala höjden är 150 cm och själva armaturen mäter 40 cm i längd och 28 cm i bredd. Diffusorn är tillverkad av vitt glas med en diameter på 20 cm. Inuti finns en hållare för en ljuskälla av E27-typ (LED, max 15W), vilket gör att användaren kan välja intensitet och färgtemperatur efter rummets behov.

Tillämpning och skyddsklass IP20 / IP44

KOBAN B finns i två olika skyddsklasser: standard IP20, som är avsedd för torra, skyddade utrymmen, och IP44, som även tillåter installation i utrymmen med högre luftfuktighet, t.ex. badrum eller kök. Detta gör lampan lämplig för både hemmiljöer - över ett bord, en bordsskiva eller i ett sovrum - och för mer krävande ljusförhållanden.

KOBAN B är en del av den större Koban-kollektionen, som också omfattar andra belysningsvarianter: vägglamporna KOBAN D och E samt två andra pendellampor - KOBAN A och KOBAN C - och bordsmodellen KOBAN ST. Tillsammans bildar de en komplett, estetiskt sammanhängande uppsättning som gör det möjligt att belysa hela interiören i en enhetlig stil - från funktionella ljuspunkter till atmosfäriska, dekorativa accenter.

Handgjord och unik

Liksom alla lampor i serien är KOBAN B skapad för hand med stor omsorg om detaljer och utförande. Dess enkla form utstrålar lugn, precision och raffinerad design - ett förslag för dem som inte bara värdesätter funktionalitet, utan även skönhet och hållbarhet i vardagsföremål.

KOBAN B - Viktiga egenskaper

- Sfärisk glasdiffusor med en diameter på 20 cm - kompositionens fokuspunkt och en källa till mjukt, jämnt ljus.
- Enkel, grafisk ram - understryker lampans minimalistiska och moderna karaktär.
- Finns i två färger: vit (RAL 9003) och svart (RAL 9005).
- Två IP-varianter: för torr (IP20) och våt interiör (IP44).
- Kan installeras enskilt eller i grupp - t.ex. över ett bord, en köksö eller i badrummet.
- Handgjord - varje lampa monteras individuellt, med omsorg om detaljerna.
- Perfekt för lugna, samtida japanska, loft- och moderna stilmiljöer.
- En del av den omfattande KOBAN-kollektionen - du kan enkelt bygga upp en sammanhängande belysning.

Teknisk information

Ljuskälla ingår	Inte
Typ av gänga	E27 LED
Max. effekt för armatur	1 x 15W
IP-grad	IP20
Kabellängd (s)	100 cm
Längd	28 cm
Bredd	20 cm
Höjd	40 cm
Diameter på takgaller	12 cm
Konstruktionsmaterial	metall / glas
Färger	svart (Jet Black RAL 9005)
Kabelns färg	svart
Typ av fläta	polyester
Skugga färg	vit
Garanti	24 månader
Ytterligare kommentarer	produkt handgjord på beställning
Typ / tillämpning	taklampa, pendellampa

Total längd	150cm
Strömförsörjning	~230V, 50/60 Hz

Övriga ytbehandlingar

