KUGLO C vägglampa / väggsconce

https://ummo-lighting.se/sv/kuglo/1468-kuglo-c-vagglampa-vagglampa-vagglampa-5906733723580.html

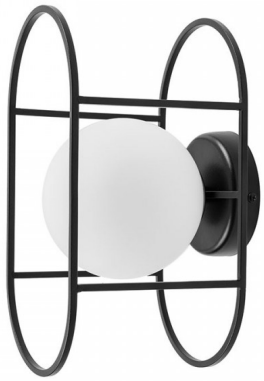

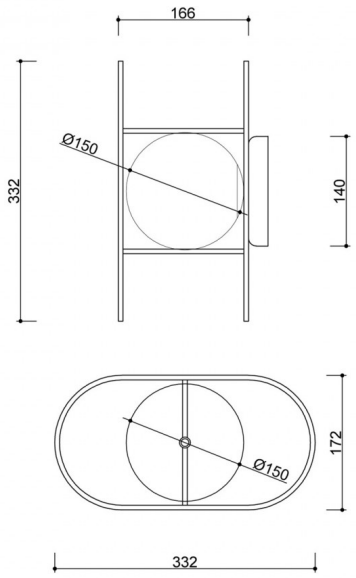

Pris: 219,27 € brutto

Tillverkare: **UMMO Lighting**

Produktkod: **KUC12000**

EAN: **5906733723580**

Beskrivning

KUGLO är som ett trolleritrick... Sfärer som balanserar på metallstänger och skapar ett skådespel av ljus och skugga i ett rum. Vad sägs om att göra inredningen i ditt hem mer magisk med KUGLO? Välj en (eller flera!) av de fyra versionerna och låt fantasin flöda. I KUGLO-kollektionen hittar du en elegant plafond, en vägglampa samt enkla och tredubbla pendellampor. De många olika alternativen ger upphov till enorma designmöjligheter. Hänglamporna kommer att framhäva karaktären i ett eklektiskt vardagsrum, vägglampan kommer snabbt att göra sig hemmastadd i ett minimalistiskt sovrum, medan plafonden kommer att vara ett elegant tillskott till ett modernt kontor. Magiska lampor, magisk effekt!

Teknisk information

Ljuskälla ingår	Inte
Typ av gänga	G9 LED
Ingångsspänning	220-240V
Max. effekt för armatur	1 x 12W
IP-grad	IP20
Bredd	17,2 cm
Höjd	33,2 cm
Djup	16,6 cm
Diameter på takgaller	14 cm
Konstruktionsmaterial	metall / glas
Färger	svart (Jet Black RAL 9005)
Skugga färg	vit
Lampskärmens diameter	15 cm
Färg på ram	svart
Dimbar	ja
Garanti	24 månader
Ytterligare kommentarer	produkt handgjord på beställning
Typ / tillämpning	taklampa, vägglampa, vägglampa

Övriga ytbehandlingar