# FYLLO A vit taklampa

https://ummo-lighting.se/sv/fyllo/3652-fyllo-a-vit-taklampa-5906733725102.html



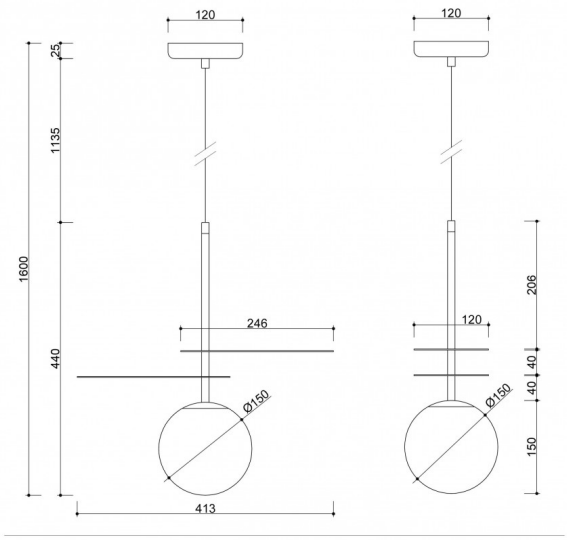


Pris: **248,54 €** brutto

Tillverkare: **UMMO Lighting**

Produktkod: **FYA111P0**

EAN: **5906733725102**

## Beskrivning

### Designbeskrivning

Fyllo A är en naturinspirerad pendellampa vars form drar till sig uppmärksamhet med sin subtila, organiska komposition. De karakteristiska "bladen" i metall med sin genombrutna struktur omger försiktigt strukturen, filtrerar ljuset och skapar dekorativa, lätta skuggor i taket. I fokus står den mjölkvita sfäriska lampskärmen - ett varumärke som tillhör UMMO - som balanserar helheten och ger den en mjukhet. Det är en design där enkelhet möter raffinerade detaljer.

### Lampans komponenter och funktionalitet

Lampan är tillverkad av metall och glas, vilket säkerställer dess hållbarhet och estetiska integritet. Den är försedd med en flätad textilkabel och en metallskärm, vilket skapar en raffinerad och harmonisk helhet. Dess kompakta mått (28 × 28 × 34,3 cm) och totala längd på 160 cm gör att den lätt passar in i många olika utrymmen. Fyllo A har en G9-gänga (max 12W LED), vilket ger dig möjlighet att justera ljuskällan efter önskad effekt - från stämningsfull till mer funktionell.

Tillgängliga färger: svart RAL 9005, vit RAL 9003, borstad mässing.

## Tillämpning och täthetsklass IP20

Fyllo A har kapslingsklass IP20 och lämpar sig därför bäst för torra, hemtrevliga interiörer. Den kan fungera som huvudbelysning i ett vardagsrum, sovrum eller matsal, men den passar lika bra i kök eller kommersiella utrymmen som kaféer eller butiker. De genombrutna elementen ger en unik atmosfär till inredningen och skapar ett subtilt spel av ljus och skugga. Lampan är inte avsedd för områden som utsätts för fukt, t.ex. badrum eller utomhusutrymmen.

## Handgjord och unik

Varje Fyllo A-lampa är skapad med omsorg om detaljer och precision. Det är en produkt som skapats med estetik och kvalitet i åtanke, där varje element spelar roll. Tack vare detta utmärker sig lampan inte bara genom sin form utan också genom den omsorgsfulla finishen, som framhäver dess unika karaktär.

**Vad är det som skiljer den åt?**

- Inspiration från naturen omsatt till en modern, lätt form.
- Genombrutna "blad" som skapar ett dekorativt spel av ljus och skugga.
- Mjölkaktig lampskärm för mjuk och behaglig belysning.
- Mångsidig - passar både minimalistiska och mer uttrycksfulla inredningar.
- Kompakt form som också är idealisk för mindre utrymmen.

# Teknisk information

| | |
|---|---|
| **Ljuskälla ingår** | Inte |
| **Typ av gänga** | G9 LED |
| **Ingångsspänning** | 220-240V |
| **Max. effekt för armatur** | 1 x 12W |
| **IP-grad** | IP20 |
| **Kabellängd (s)** | 114 cm |
| **Längd** | 160 cm |
| **Bredd** | 42 cm |
| **Djup** | 15 cm |
| **Diameter på takgaller** | 12 cm |
| **Konstruktionsmaterial** | metall / glas |
| **Färger** | vit (signalvit RAL 9003) |
| **Kabelns färg** | vit |
| **Typ av fläta** | polyester |
| **Skugga färg** | vit |
| **Lampskärmens diameter** | 15 cm |
| **Färg på ram** | vit |
| **Dimbar** | ja |
| **Garanti** | 24 månader |
| **Ytterligare kommentarer** | produkt handgjord på beställning |
| **Typ / tillämpning** | taklampa, pendellampa |

# Övriga ytbehandlingar



