KOP A svart vägglampa / väggsconce

https://ummo-lighting.se/sv/kop/3672-kop-a-svart-vaegglampa-vaeggsconce-5906733725157.html

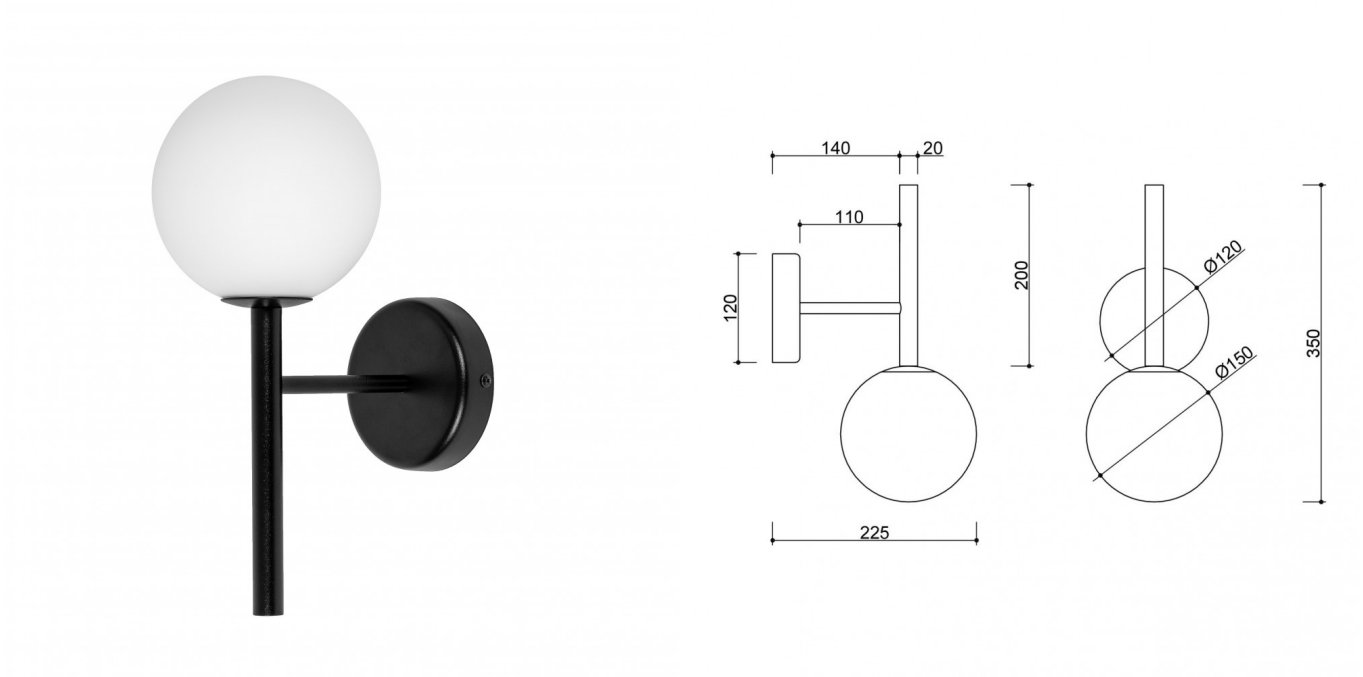

Pris: 202,20 € brutto

Tillverkare: **UMMO Lighting**

Produktkod: **KPA12000**

EAN: **5906733725157**

Beskrivning

Beskrivning av design

Kop A vägglampa är en unik vägglampa som kombinerar en minimalistisk form med en subtil geometrisk estetik. Det centrala elementet är en mjölkvit glasskärm med en diameter på 15 cm, som liknar en delikat ljuskula, placerad på ett strukturellt lackerat metallrör. Designen påminner om en konstellation av ljus, där skärmarna bildar en rumslig, harmonisk komposition. Kop A vägglampa ger ett varmt, diffust sken till interiören, som inte bara lyser upp utan också dekorerar utrymmet.

Lampans komponenter och funktion

Lampans konstruktion bygger på en solid metallram som garanterar hållbarhet och en modern karaktär. Den mjölkvita glasskärmen sprider ljuset på ett vackert sätt och skapar en mysig och elegant atmosfär. Lampan mäter 22,5 cm i längd, 15 cm i bredd och 35 cm i höjd, vilket gör den till ett kompakt men ändå distinkt dekorativt element. Ljuskällan är en utbytbar G9-gänga, lämplig för lysdioder med en maximal effekt på 12 W, så att du kan justera ljusets färg och intensitet efter dina individuella behov.

Användningsområde och skyddsklass IP20 / IP44

Kop A vägglampa passar perfekt för moderna inredningar - i vardagsrummet, sovrummet, hallen eller kontorsutrymmen. Tack vare sin form och sitt behagliga, diffusa ljus skapar den en vänlig atmosfär utan att dominera arrangemanget.
Lampan finns i två skyddsklasser - IP20 och IP44 - och kan installeras både i torra rum och i områden som utsätts för fukt, t.ex. badrum eller kök.

I hela KOP-kollektionen ingår även vägglamporna KOP B, KOP C och KOP F samt pendellampan KOP E och plafonden KOP D, som tillsammans bildar ett sammanhängande och mångsidigt belysningssortiment. Detta gör att du kan möblera din interiör i en enhetlig stil och kombinera funktionalitet med estetik.

Handgjord och unik

Kop A vägglampa är, precis som de andra lamporna i KOP-kollektionen, tillverkad med omsorg om varje detalj, vilket gör varje lampa unik. Den är ett alternativ för dig som uppskattar modern design med en konstnärlig känsla.

Den utmärker sig genom:

- Mjölkvit sfärisk lampskärm för mjukt, diffust ljus
- Robust metallkonstruktion i två färger - svart och vit
- Valbar kapslingsklass IP20 eller IP44 - flexibel vid användning
- Kompakta mått - perfekt för en mängd olika interiörer
- En del av KOP-kollektionen - gör det möjligt att skapa harmoniska belysningshelheter
- Två färger att välja mellan - vit RAL 9003, svart RAL 9005.

Teknisk information

Ljuskälla ingår	Inte
Typ av gänga	G9 LED
Ingångsspänning	220-240V
Max. effekt för armatur	1 x 12W
IP-grad	IP20
Längd	22,5cm
Bredd	15 cm
Höjd	35 cm
Diameter på takgaller	12 cm
Konstruktionsmaterial	metall / glas
Färger	svart (Jet Black RAL 9005)
Skugga färg	vit
Garanti	24 månader
Ytterligare kommentarer	produkt handgjord på beställning
Typ / tillämpning	vägglampa, vägglampa
Strömförsörjning	~230V, 50/60 Hz

Övriga ytbehandlingar