KOP B vit vägglampa / väggsconce

https://ummo-lighting.se/sv/kop/3675-kop-b-vit-vaegglampa-vaeggsconce-5906733725188.html

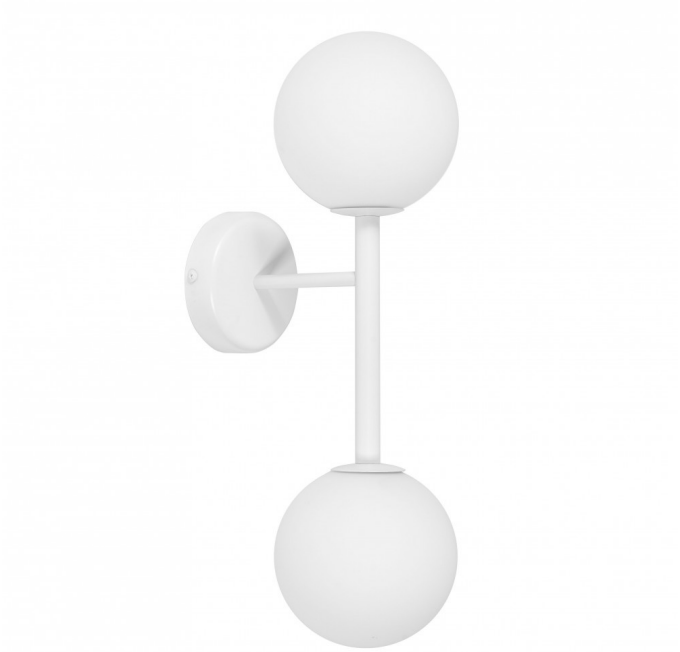

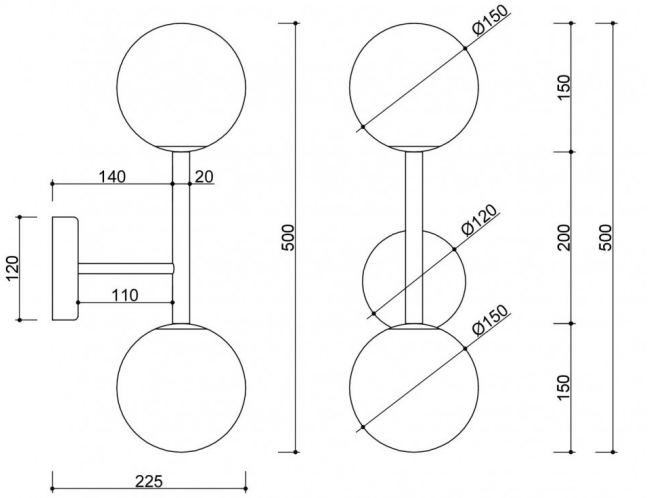

Pris: 275,37 € brutto

Tillverkare: **UMMO Lighting**

Produktkod: **KPB21000**

EAN: **5906733725188**

Beskrivning

Beskrivning av design

Kop B är en elegant vägglampa som utvecklar idén från Kop A-modellen - den här gången med två mjölkvita sfäriska lampskärmar med en diameter på 15 cm. Deras placering på vardera sidan av det vertikala metallröret skapar en balanserad men dynamisk ljuskomposition som påminner om ett planetsystem i rörelse. Lampan drar till sig uppmärksamhet med sin subtila form och grafiska lätthet och passar perfekt in i moderna, minimalistiska och tidlösa interiörer.

Lampans komponenter och funktion

Kop B består av två mjölkvita glasskärmar med en diameter på 15 cm, placerade på var sin sida av ett vertikalt metallrör. Hela konstruktionen är tillverkad av pulverlackerad metall i svart (Jet Black RAL 9005) eller vitt (RAL 9003), vilket ger lampan en modern och distinkt karaktär. Armaturens mått är 22,5 cm på längden, 15 cm på bredden och 50 cm på höjden, vilket ger lampan ett smalt men bestämt utseende.

Ljuskällan är två utbytbara LED-lampor (G9-gänga, max. 2×12W), vilket gör att du fritt kan justera ljusflöde och färg - från ett varmt, avkopplande sken till ett mer funktionellt, kallare ljus.

Användning och skyddsklass IP20 / IP44

Kop B kommer att fungera som en effektfull ljusaccent i vardagsrummet, hallen, korridoren, sovrummet eller i kommersiella utrymmen. Tack vare sina två ljuspunkter kan den användas som huvudsaklig eller extra ljuskälla som samtidigt dekorerar interiören. Lampan finns i två vattentäta versioner - IP20 för torra utrymmen och IP44, vilket möjliggör installation i badrum eller andra utrymmen som utsätts för fukt.

Ett perfekt komplement till Kop B är andra lampor från KOP-kollektionen: vägglamporna KOP A, KOP C och KOP F, pendellampan KOP E och plafonden KOP D. Tillsammans bildar de ett sammanhängande belysningssystem, vilket möjliggör en enhetlig stil i hela interiören.

Handgjorda och individuella

Varje lampa monteras för hand med precision och omsorg om detaljerna, vilket ger den en unik karaktär. Kop B är inte bara en vägglampa - det är ett omsorgsfullt utformat inredningselement som skapar estetisk balans och harmoni i ljuset.

Den utmärker sig genom:

- Två mjölkiga skärmar - en dubbel portion mjukt, diffust ljus.
- Klassisk svart eller vit konstruktionsfärg.
- Val av skyddsklass IP20 eller IP44.
- Harmonisk form med markerade vertikala linjer.
- Ingår i KOP-kollektionen - för en sammanhängande belysning i hela hemmet.
- Finns i två sofistikerade färger: djupsvart (Jet Black RAL 9005) och ren vit (Signal White RAL 9003).

Teknisk information

Ljuskälla ingår	Inte
Typ av gänga	G9 LED
Max. effekt för armatur	2 x 12W
IP-grad	IP20
Längd	22,5cm
Bredd	15 cm
Höjd	50 cm
Diameter på takgaller	12 cm
Konstruktionsmaterial	metall / glas
Färger	vit (signalvit RAL 9003)
Skugga färg	vit
Garanti	24 månader
Ytterligare kommentarer	produkt handgjord på beställning
Typ / tillämpning	vägglampa, vägglampa
Strömförsörjning	~230V, 50/60 Hz

Övriga ytbehandlingar

