KOP E svart taklampa

https://ummo-lighting.se/sv/kop/3680-kop-e-svart-taklampa-5906733725232.html

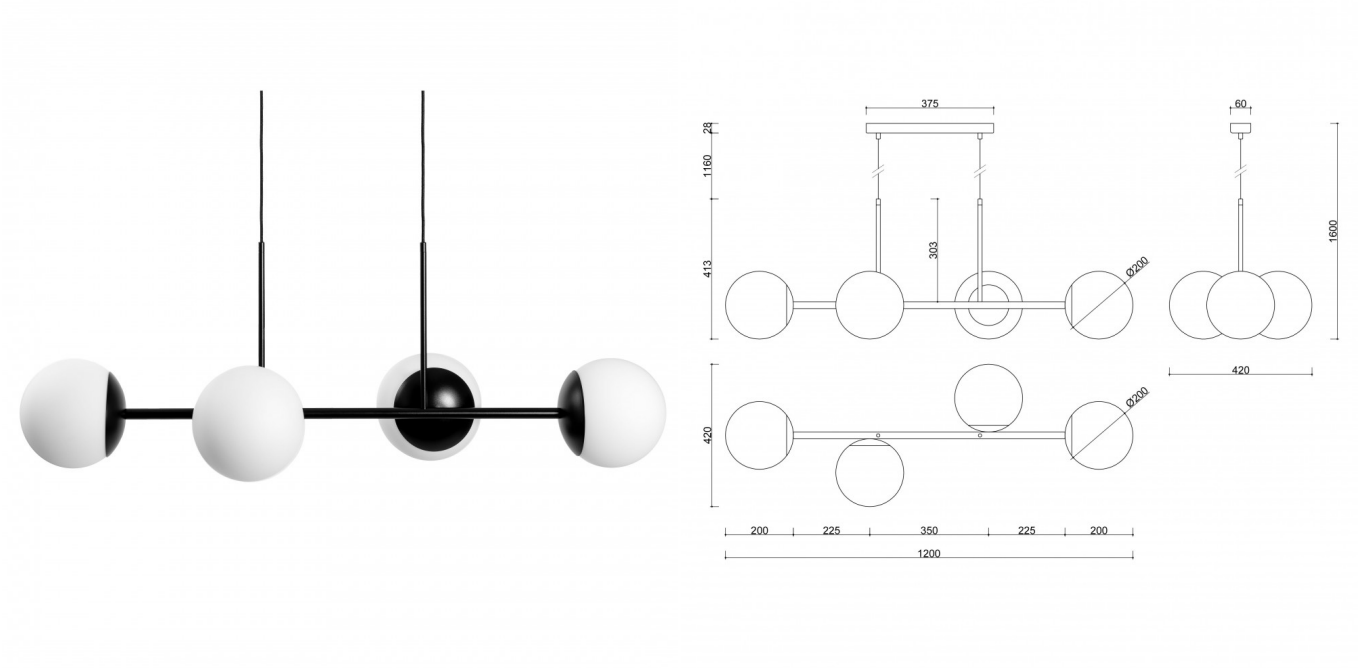

Pris: **668,05 €** brutto

Tillverkare: **UMMO Lighting**

Produktkod: **KPE422P0**

EAN: **5906733725232**

Beskrivning

Designbeskrivning

KOP E är en modern tolkning av klassiska belysningsformer - enkel men ändå självklar. Den distinkta linjen baseras på fyra sfäriska skärmar som hänger i två smala vajrar, vilket gör att strukturen ser lätt ut och nästan svävar i luften. Lampan kombinerar på ett harmoniskt sätt geometri och mjukhet: glaskulorna påminner om planetsystem, och den sparsamma formen på armaturen och ledningarna ger helheten ett futuristiskt men lättillgängligt utseende. KOP E dominerar rummet på ett subtilt sätt - den tränger sig inte på, utan organiserar det med ljus och rytm.

Lampans komponenter och funktion

KOP E-lampan bygger på samma eleganta design som KOP D-plafonden, men istället för metallfästen används här två tunna trådar i polyesterfläta, vilket ger armaturen en mer lätt, svävande karaktär. Det centrala elementet är en horisontell metallstång på vilken fyra sfäriska mjölkvita glasdiffusorer med en diameter på 20 cm är placerade. De svarar för det behagligt diffusa, icke-irriterande ljuset, som fungerar bra både som huvudbelysning och som stämningsbelysning.

Var och en av skärmarna döljer en utbytbar ljuskälla med E27-gänga (upp till 15 W LED), vilket ger användaren flexibilitet i valet av färg och ljusintensitet. Lampans struktur är tillverkad av pulverlackerad metall i svart eller vitt (RAL 9005 / RAL 9003) med en strukturerad finish, vilket ytterligare understryker dess moderna och minimalistiska karaktär. Den övergripande designen kännetecknas av genomtänkt geometri och en balans mellan formerna - ett perfekt komplement till moderna bostäder och kommersiella utrymmen.

Användningsområde och skyddsklass IP20 / IP44

KOP E är idealisk för att belysa ett matsalsbord, en köksö eller ett större vardagsrum - överallt där du behöver ett balanserat ljus och en distinkt men inte överväldigande accent. Lampan finns i versionerna IP20 och IP44, vilket gör att den kan användas säkert även i områden med förhöjd luftfuktighet - t.ex. över en köksbänk.

KOP E är en del av en sammanhängande familj av lampor som tillsammans skapar en ljusstark inredningsarkitektur. I kombination med vägglamporna KOP A, B, C, F och plafond KOP D skapar kollektionen ett harmoniskt och modernt belysningssystem.

Handgjord och unik karaktär

Varje lampa i KOP-serien är monterad för hand - med omsorg om detaljer och finish. Den är inte bara en ljuskälla, utan också ett medvetet estetiskt val som ger rytm, mjukhet och balans till inredningen.

Den utmärker sig genom:

- Den distinkta formen av fyra glaskulor i ett linjärt arrangemang.
- Trådbunden upphängning - visuell lätthet och modern elegans.
- Val av ytbehandlingar: klassisk svart RAL 9005 eller subtil vit RAL 9003.
- Kompatibel med E27-lampor - frihet att matcha ljuset.
- Finns i två olika skyddsklasser - IP20 och IP44.
- Handgjord - förfinad kvalitet och unik karaktär.

Teknisk information

Ljuskälla ingår	Inte
Typ av gänga	E27 LED
Max. effekt för armatur	4 x 15W
IP-grad	IP20
Kabellängd (s)	116 cm
Längd	120 cm
Bredd	42 cm
Höjd	41,3 cm
Takskenans mått längd x bredd	40 cm x 6 cm
Konstruktionsmaterial	metall / glas
Färger	svart (Jet Black RAL 9005)
Kabelns färg	svart
Typ av fläta	polyester
Skugga färg	vit
Garanti	24 månader
Ytterligare kommentarer	produkt handgjord på beställning
Typ / tillämpning	taklampa, pendellampa
Total längd	160cm
Strömförsörjning	~230V, 50/60 Hz

Övriga ytbehandlingar

