KOP F svart vägglampa / väggsconce

https://ummo-lighting.se/sv/kop/3682-kop-f-svart-vaegglampa-vaeggsconce-5906733725256.html



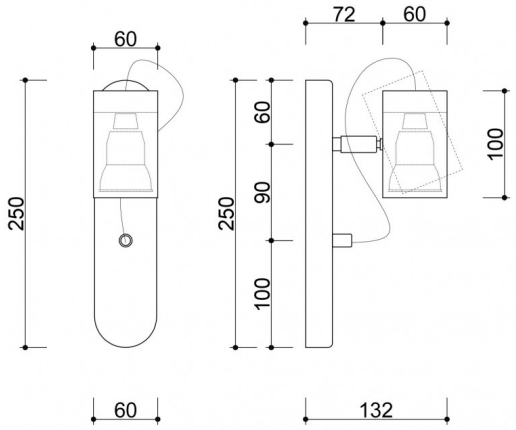

Pris: 129,02 € brutto

Tillverkare: **UMMO Lighting**

Produktkod: **KPF122P0**

EAN: **5906733725256**

Beskrivning

Designbeskrivning

KOP F är en vägglampa som kombinerar teknisk precision med minimalistisk elegans. Den enkla, vertikala basen i en strukturerad svart finish ger en subtil bakgrund för den smala, cylindriska reflektorn. Användningen av en flexibel flätad kabel ger lampan en lätt industriell känsla, samtidigt som den ger en sömlös övergång mellan funktionalitet och estetik. KOP F kommer att bevisa sitt värde där ljusets precision och formens ekonomi räknas - som en modern belysningsaccent i ett sovrum, en hall eller på ett hotell.

Lampans komponenter och funktionalitet

Vägglampan KOP F består av en metallbas och en spotlight som är monterad på en rörlig led, vilket gör det möjligt att rikta ljuskäglan exakt. Reflektorkroppen stöds av en flexibel kabel i svart textilfläta, vilket ger ytterligare rörlighet och förstärker lampans industriella karaktär.

En ljuskälla med GU10-sockel (max. 10W LED) ger energieffektivitet och möjlighet att välja rätt färgtemperatur och ljusvinkel. Hela lampan är tillverkad

av pulverlackerad metall i svart (Jet Black RAL 9005) eller vit (RAL 9003), i en matt, finstrukturerad version.

Användningsområde och skyddsklass IP20

KOP F är ett utmärkt val som läslampa vid sängen, som accentbelysning vid spegeln, i korridoren eller i kommersiella områden. Den justerbara reflektorn gör det möjligt att rikta ljuset exakt dit det behövs. IP20-klassningen gör den idealisk för torra interiörer - vardagsrum, sovrum och hallar.

Lampan passar in i KOP-kollektionens estetik, vilket gör det möjligt att skapa sammanhängande belysningskompositioner med flera element i hela interiören.

Handgjord och unik karaktär

Varje del av KOP F monteras för hand, vilket garanterar en högkvalitativ finish och individuell karaktär. Detta precisionshantverk leder till hållbarhet och estetisk överensstämmelse med andra lampor i KOP-kollektionen. Tack vare det hantverksmässiga utförandet bär varje lampa ett unikt spår av den kreativa processen - den går utöver sin utilitaristiska funktion och blir en integrerad del av inredningen.

Den utmärker sig genom

- Modern, strömlinjeformad form med cylindrisk reflektor.
- Rörlig led för justering av ljusriktningen.
- Snygg, flexibel flätad kabel - funktion och dekoration.
- Val av ytbehandlingar: djupsvart RAL 9005 eller klassiskt vit RAL 9003.
- Kompatibel med utbytbara GU10-ljuskällor (LED max 10W).
- Överensstämmelse med KOP-kollektionen - lätt att kombinera med andra modeller i serien.

Teknisk information

Ljuskälla ingår	Inte
Typ av gänga	GU10 LED
Max. effekt för armatur	1 x 10W
IP-grad	IP20
Längd	13,2 cm
Bredd	6 cm
Höjd	25 cm
Takskenans mått längd x bredd	25 cm x 6 cm
Konstruktionsmaterial	metall
Färger	svart (Jet Black RAL 9005)
Kabelns färg	svart
Typ av fläta	polyester
Skugga färg	svart
Garanti	24 månader
Ytterligare kommentarer	produkt handgjord på beställning
Typ / tillämpning	vägglampa, vägglampa
Strömförsörjning	~230V, 50/60 Hz

Övriga ytbehandlingar

