PLAAT B vit taklampa / plafond med mässing

https://ummo-lighting.se/sv/plaat/3706-plaat-b-taklampa-i-vit-massing-5906733725362.html

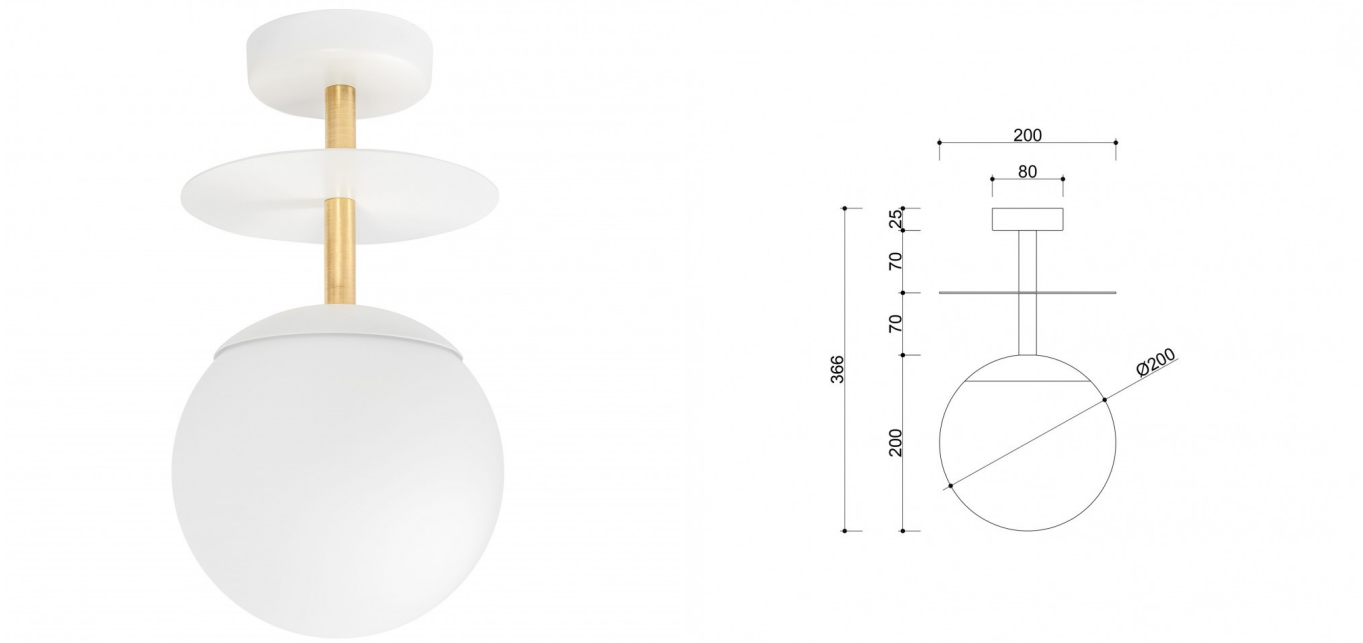

Pris: **248,54 €** brutto

Tillverkare: **UMMO Lighting**

Produktkod: **PLB11303**

EAN: **5906733725362**

Beskrivning

PLAAT-kollektionen är säkerligen kopplad till poeten och författaren Sylvia Plath genom sin glasskärm :) Den mjölkvita sfären, som är karakteristisk för UMMO-lamporna, är utformad för att avslöja ljusets poesi. Metallrören korsas av en tunn skiva som likt ett paraply skyddar den stora skärmen med ett elegant lock. Det är metallskivan som utmärker PLAAT taklampor, som finns i två färgalternativ: svart och vitt. UMMO-belysningen är handmonterad av högkvalitativa komponenter i vår studio i Gdynia. Vi känner oss trygga med ljuset :)

PLAAT Premium-serien är basmodeller i mässing. Mässingselementen är polerade av oss och särskilt skyddade mot missfärgning. PLAAT pendellampor finns med svart eller vit hatt och disk. Vi skickar med handskar till mässingslamporna så att det inte ska uppstå någon kemisk reaktion under monteringen. Som du kan se hanterar vi ljuset på ett ädelt sätt :)

Teknisk information

Ljuskälla ingår	Inte
Typ av gänga	E27 LED
Ingångsspänning	220-240V
Max. effekt för armatur	1 x 15W
IP-grad	IP20
Bredd	20 cm
Höjd	37 cm
Djup	20 cm
Diameter	20 cm
Diameter på takgaller	8 cm
Konstruktionsmaterial	metall / mässing / glas
Färger	vit (signalvit RAL 9003) / mässing
Skugga färg	vit
Lampskärmens diameter	20 cm
Färg på ram	vit
Garanti	24 månader
Ytterligare kommentarer	produkt handgjord på beställning
Typ / tillämpning	taklampa, plafond

Övriga ytbehandlingar

