FYLLO A Pendellampa i guld med blad i mässing

https://ummo-lighting.se/sv/fyllo/5271-fyllo-a-pendellampa-i-guld-med-blad-i-maessing-5906733725461.html



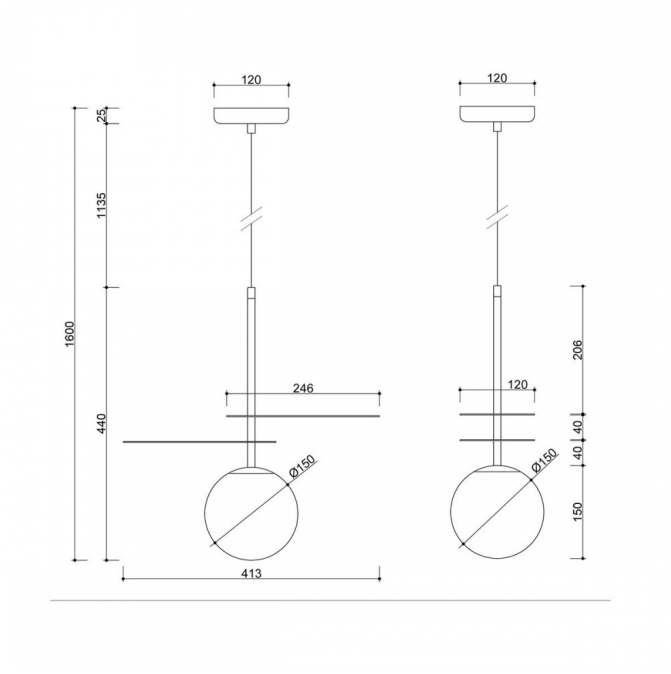

Pris: **355,85 €** brutto

Tillverkare: **UMMO Lighting**

Produktkod: **FYA131P0**

EAN: **5906733725461**

Beskrivning

Designbeskrivning

Fyllo A är en naturinspirerad pendellampa vars form drar till sig uppmärksamhet med sin subtila, organiska komposition. De karakteristiska "bladen" i metall med sin genombrutna struktur omger försiktigt strukturen, filtrerar ljuset och skapar dekorativa, lätta skuggor i taket. I fokus står den mjölkvita sfäriska lampskärmen - ett varumärke som tillhör UMMO - som balanserar helheten och ger den en mjukhet. Det är en design där enkelhet möter raffinerade detaljer.

Lampans komponenter och funktionalitet

Lampan är tillverkad av metall och glas, vilket säkerställer dess hållbarhet och estetiska integritet. Den är försedd med en flätad textilkabel och en metallskärm, vilket skapar en raffinerad och harmonisk helhet. Dess kompakta mått (28 × 28 × 34,3 cm) och totala längd på 160 cm gör att den lätt passar in i många olika utrymmen. Fyllo A har en G9-gänga (max 12W LED), vilket ger dig möjlighet att justera ljuskällan efter önskad effekt - från stämningsfull till mer funktionell.

Tillgängliga färger: svart RAL 9005, vit RAL 9003, borstad mässing.

Tillämpning och täthetsklass IP20

Fyllo A har kapslingsklass IP20 och lämpar sig därför bäst för torra, hemtrevliga interiörer. Den kan fungera som huvudbelysning i ett vardagsrum, sovrum eller matsal, men den passar lika bra i kök eller kommersiella utrymmen som kaféer eller butiker. De genombrutna elementen ger en unik atmosfär till inredningen och skapar ett subtilt spel av ljus och skugga. Lampan är inte avsedd för områden som utsätts för fukt, t.ex. badrum eller utomhusutrymmen.

Handgjord och unik

Varje Fyllo A-lampa är skapad med omsorg om detaljer och precision. Det är en produkt som skapats med estetik och kvalitet i åtanke, där varje element spelar roll. Tack vare detta utmärker sig lampan inte bara genom sin form utan också genom den omsorgsfulla finishen, som framhäver dess unika karaktär.

Vad är det som skiljer den åt?

- Inspiration från naturen omsatt till en modern, lätt form.
- Genombrutna "blad" som skapar ett dekorativt spel av ljus och skugga.
- Mjölkaktig lampskärm för mjuk och behaglig belysning.
- Mångsidig - passar både minimalistiska och mer uttrycksfulla inredningar.
- Kompakt form som också är idealisk för mindre utrymmen.

Teknisk information

Ljuskälla ingår	Inte
Typ av gänga	G9 LED
Ingångsspänning	220-240V
Max. effekt för armatur	1 x 12W
IP-grad	IP20
Kabellängd (s)	114 cm
Längd	160 cm
Bredd	42 cm
Djup	15 cm
Diameter på takgaller	12 cm
Konstruktionsmaterial	metall / mässing / glas
Färger	mässing
Kabelns färg	vit
Typ av fläta	polyester
Skugga färg	vit
Lampskärmens diameter	15 cm
Färg på ram	guld
Dimbar	inte
Garanti	24 månader
Ytterligare kommentarer	produkt handgjord på beställning
Typ / tillämpning	taklampa, pendellampa

Övriga ytbehandlingar



