LUOTI vit taklampa

https://ummo-lighting.se/sv/luoti/5875-luoti-vit-taklampa-5906733725522.html



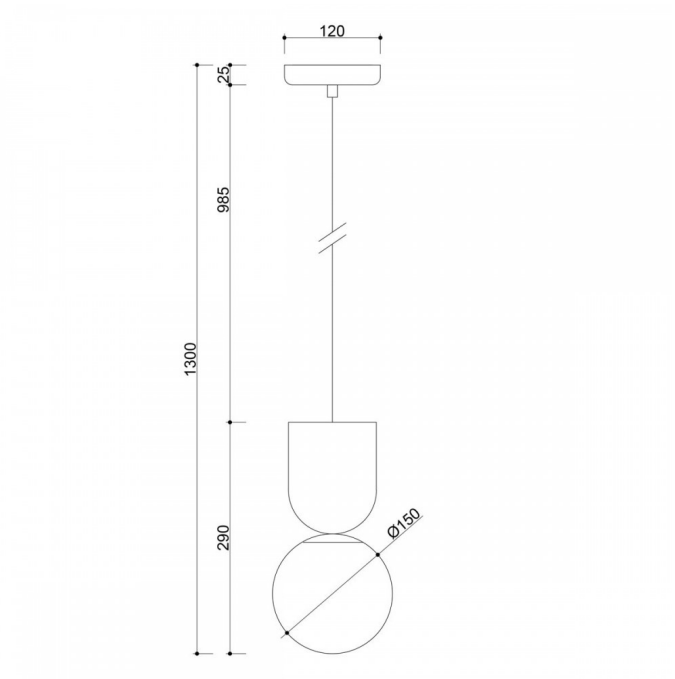

Pris: **204,63 €** brutto

Tillverkare: **UMMO Lighting**

Produktkod: **LUA111P0**

EAN: **5906733725522**

Beskrivning

Designbeskrivning

Luoti är essensen av minimalistisk design inkapslad i två former: en sfär och en inverterad kopp. Designen bygger på en enkel men uttrycksfull kontrast - en lätt, mjölkvit sfär av skört glas hänger precis under ett mer massivt metallelement i form av en inverterad kopp. Lampan ser ut som om den balanserar på gränsen till tyngdkraften - enkelt, men inte uppenbart. Denna visuella "rotation" i förhållande till en bordslampa från samma serie ger helheten en känsla av rörelse, trots dess statiska form. Den geometriska, grafiska karaktären hos Luoti-lampan passar perfekt in i estetiken hos moderna, medvetet designade interiörer.

Lampans komponenter och funktion

Luoti-lampan består av en pulverlackerad metallstomme och en glasskärm i en mjölkaktig finish. Den skira sfären (⌀15 cm) kontrasterar mot den massiva cylindriska armaturen och skapar en sammanhängande, modern duo. Hela lampan är upphängd i en flätad polyesterkabel (98,5 cm). Ljuskällan är en utbytbar LED-lampa med G9-skruvsockel (max 12W), vilket gör att ljusintensiteten enkelt kan justeras efter behov.

Användning och skyddsklass IP20 / IP44

Tack vare de två tillgängliga skyddsklasserna (IP20 och IP44) passar Luoti perfekt för både klassiska bostadsutrymmen och områden som utsätts för fukt - till exempel i badrummet ovanför spegeln. De kompakta måtten (höjd 29 cm, bredd 15 cm) gör den lämplig för solo- eller flerpunktsarrangemang, t.ex. över en köksö eller ett toalettbord.

Handgjord och unik

Precis som alla lampor i UMMO-kollektionen är Luoti tillverkad för hand - med känsla för detaljer och med användaren i åtanke, som värdesätter kvalitet, form och hållbarhet. Det är en lokal produkt, skapad med passion och respekt för hantverksskicklighet. Varje bit kan variera något i finish - ett bevis på äkthet, inte ofullkomlighet.

LUOTI - viktiga egenskaper

- En taklampa med en modern, grafisk form.
- Mjölkvit glasskärm med en diameter på 15 cm.
- Originaldesign: sfär under en inverterad metallkupa.
- Högkvalitativ finish och handgjord.
- Flätad kabel i polyester 98,5 cm lång.
- Möjlighet att använda en LED-ljuskälla (G9-gänga, max 12W).
- Finns i färgerna: vit RAL 9003, svart RAL 9005, marinblå RAL 5003, rosa RAL 3014.
- Välj mellan IP20 (för interiörer) eller IP44 (för badrum och områden med hög luftfuktighet).
- Perfekt för moderna interiörer: vardagsrum, sovrum, arbetsrum eller förrum.

Teknisk information

Ljuskälla ingår	Inte
Typ av gänga	G9 LED
Max. effekt för armatur	1 x 12W
IP-grad	IP20
Kabellängd (s)	98,5 cm
Längd	15 cm
Bredd	15 cm
Höjd	29 cm
Basdiameter	12 cm
Konstruktionsmaterial	metall / glas
Färger	vit (signalvit RAL 9003)
Kabelns färg	vit
Typ av fläta	polyester
Skugga färg	vit
Garanti	24 månader
Ytterligare kommentarer	produkt handgjord på beställning
Typ / tillämpning	taklampa, pendellampa
Total längd	130cm
Strömförsörjning	~230V, 50/60 Hz

Övriga ytbehandlingar



