BORRA B 3L trippel taklampa i mässing

https://ummo-lighting.se/sv/borra/6516-borra-b-3l-trippel-taklampa-i-maessing-5906733723696.html



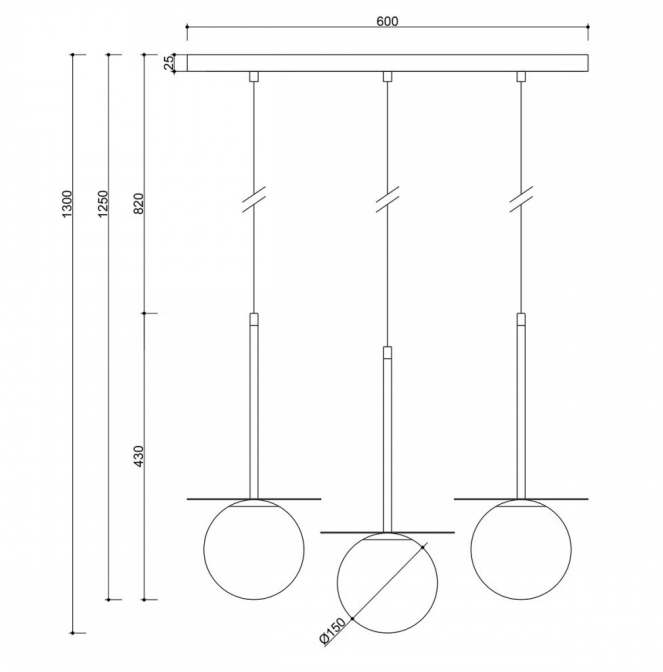

Pris: **546,10 €** brutto

Tillverkare: **UMMO Lighting**

Produktkod: **BRB331PL**

EAN: **5906733723696**

Beskrivning

Beskrivning av design

BORRA B 3L är en trippelpendellampa från BORRA-kollektionen - en kollektion som, i enlighet med sitt namn, borrar sig in i ditt minne och din interiör och stannar där i flera år. I den här versionen har geometrisk harmoni och ädla material fått en ny rytm: tre ljuskällor som hänger från en enda minimalistisk list skapar en spektakulär men ändå lätt komposition.
De mjölkvita sfäriska lampskärmarna är en kombination av modern precision och en tidlös känsla för stil, och de jämförs med skivor av borstad mässing som subtilt reflekterar ljuset och ger inredningen djup och elegans. Mässingen får en naturlig patina med tiden och får ett ännu mer ädelt utseende.

Lampans komponenter och funktion

Tre sfäriska lampskärmar i mjölkvitt glas (⌀15 cm vardera) är upphängda i textilklädda vajrar på en 60 cm lång, långsträckt lackerad list. Varje lampskärm accentueras av en mässingsskiva med en diameter på 20 cm, som ger rytm åt helheten och riktning och mjukhet åt ljuset.

Lampans totala längd är 130 cm, vilket gör att den kan hängas fritt över ett bord, en köksö eller i ett öppet utrymme. Var och en av de tre ljuspunkterna är baserad på en G9 LED-källa (max 12W), vilket ger en total effekt på upp till 36W - perfekt för jämn och stämningsfull belysning av större områden.

Användning och skyddsklass IP20

BORRA B 3L är utformad för utrymmen där ljuset inte bara ska belysa, utan också skapa en atmosfär. Den fungerar perfekt som huvudbelysning ovanför ett matbord, en frukostbar, en reception eller ett stort konferensbord.

Med sin eleganta monteringslist, moderna proportioner och klassiska form passar lampan perfekt in i både hemmiljöer och lyxiga kommersiella interiörer - från boutiquehotell till sofistikerade restauranger. Den vattentäta klassificeringen IP20 gör att den endast kan användas inomhus i torra utrymmen.

BORRA B 3L är en integrerad del av BORRA-kollektionen - den kan kombineras med vägglampan BORRA A, den enkla pendellampan BORRA B och bordslampan BORRA ST för att skapa en genomtänkt belysningskomposition som är konsekvent i hela interiören.

Handgjord och unik

Varje del av lampan är skapad med omsorg om detaljerna och monteras för hand, på beställning. Den borstade mässingen är lackerad, vilket gör att den ömtåliga ytan skyddas ordentligt.

BORRA B 3L är inte en massprodukt - det är ett medvetet estetiskt beslut och en investering i hållbarhet, stil och ljus som följer användaren under lång tid.

BORRA B 3L - Viktiga egenskaper

- En trippel taklampa från BORRA-kollektionen av UMMO.
- Tre mjölkvita glasskärmar (⌀15 cm) med mässingsskivor (⌀20 cm).
- Elegant vit monteringslist, 60 cm lång.
- Tre vita flätade kablar, total längd på lampan: 130 cm.
- Skyddsklass IP20 - endast för användning i torra utrymmen.
- Perfekt över ett bord, en ö, en bänkskiva eller för större kommersiella utrymmen.
- Finns i vit RAL 9003, svart RAL 9005 och borstad mässing.
- En del av den kompletta BORRA-kollektionen - komplett med BORRA A vägglampa, BORRA B lampa och BORRA ST lampa.
- Hantverksskicklighet och materialförfining - en lampa med själ.

Teknisk information

Ljuskälla ingår	Inte
Typ av gänga	G9 LED
Max. effekt för armatur	3 x 12W
IP-grad	IP20
Längd	60 cm
Bredd	20 cm
Höjd	43 cm
Takskenans mått längd x bredd	60 cm x 5 cm
Konstruktionsmaterial	metall / mässing / glas
Färger	mässing
Kabelns färg	vit
Typ av fläta	polyester
Skugga färg	vit
Garanti	24 månader
Ytterligare kommentarer	produkt handgjord på beställning
Typ / tillämpning	taklampa, pendellampa

Total längd	130cm
Strömförsörjning	~230V, 50/60 Hz

Övriga ytbehandlingar

