BORRA B 3P trippel taklampa med mässing

https://ummo-lighting.se/sv/borra/6517-borra-b-3p-trippel-taklampa-med-maessing-5906733723702.html



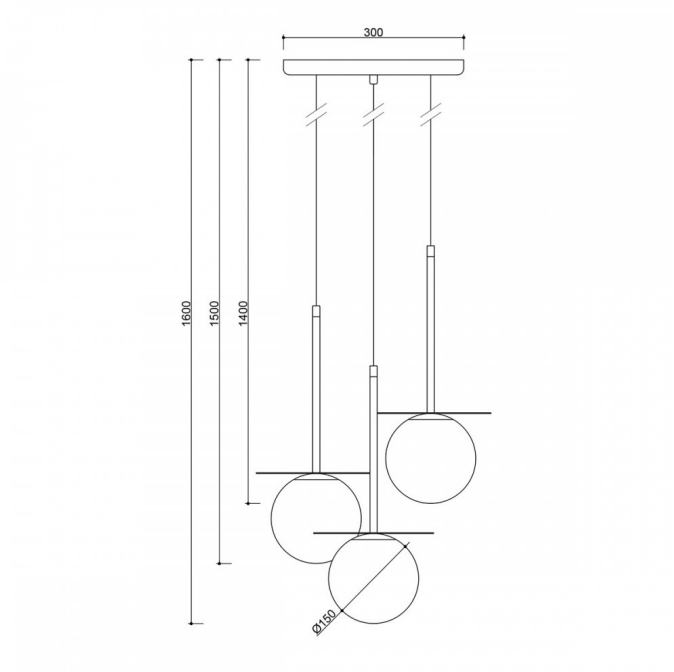

Pris: **546,10 €** brutto

Tillverkare: **UMMO Lighting**

Produktkod: **BRB331P3**

EAN: **5906733723702**

Beskrivning

Beskrivning av design

BORRA B 3P är en elegant trippelpendellampa från BORRA-kollektionen - en kollektion som, i enlighet med sitt namn inspirerat av det svenska borra ("att borra"), exakt uppfyller de estetiska behoven i moderna interiörer. 3P-modellen ger lätthet, rytm och balanserad symmetri till rummet och kombinerar klassisk geometri med en modern twist.

Tre sfäriska, mjölkvita lampskärmar på skivor av borstad, lackerad mässing bildar en rumslig komposition som är upphängd i textilvajrar och sammanhållen tack vare det minimalistiska, cirkulära takgallret. Det är en lampa som inte bara lyser upp utan också organiserar utrymmet omkring den.

Lampans komponenter och funktion

Var och en av de tre glasskärmarna med en diameter på 15 cm är upphängda oberoende av varandra och avslutas med en mässingsskiva med en diameter på 20 cm. Skivan har både en estetisk och en lysande funktion - den reflekterar ljuset och mjukar upp det på ett subtilt sätt, vilket skapar ett behagligt diffust sken.

Helheten stabiliseras av en takram med en diameter på 30 cm, som på ett harmoniskt sätt organiserar upphängningssystemet och fullbordar den visuella kompositionen. Lampan stöds av tre flätade polyesterkablar. Med en total längd på 160 cm är den här modellen också idealisk för höga interiörer.

Varje skärm är utrustad med en utbytbar G9 LED-ljuskälla med en maximal effekt på 12 W - upp till 36 W totalt - för atmosfärisk, jämnt spridd belysning, perfekt för att skapa en atmosfär i ett utrymme.

Användning och skyddsklass IP20

BORRA B 3P är skapad för arrangemang där ljuset är ett viktigt designelement. Den passar perfekt som en central lampa i vardagsrummet, ovanför soffbordet, i matsalen eller loungen.

Dess form är perfekt för höga privata interiörer såväl som kommersiella utrymmen - lobbyer, hotellobbyer, butiker, spaområden.

Skyddsklassen IP20 anger att den är avsedd för torra inomhusutrymmen - lampan rekommenderas inte för användning i fuktiga utrymmen.

BORRA B 3P är en del av en större kollektion - med BORRA B taklampa, BORRA A vägglampa och BORRA ST bordslampa bildar den en sammanhängande belysningsfamilj, perfekt för omfattande inredningsdesign.

Handgjorda och hållbara material

Alla lampkomponenter är tillverkade av material av högsta kvalitet och hela lampan monteras för hand. Den borstade mässingen i den här modellen är lackerad för att skydda den känsliga ytan.

BORRA B 3P är en unik komposition av ljus, elegans och proportioner - designad för dem som letar efter en form som är tidlös men distinkt.

BORRA B 3P - viktiga egenskaper

- En trippel plafond taklampa från BORRA-kollektionen av UMMO.
- Tre mjölkvita glasskärmar (⌀15 cm) med skivor av lackerad mässing (⌀20 cm).
- Rund vit takfascia (⌀30 cm).
- Tre kablar i vit textilfläta, total längd: 160 cm.
- Skyddsklass IP20 - endast för användning i torra utrymmen.
- Idealisk för vardagsrum, matsalar, lobbyer, butiker och kommersiella utrymmen.
- Färger: vit RAL 9003, svart RAL 9005, borstad mässing.
- Handmonterad - precisionshantverk och hållbarhet i detaljerna.
- Del av BORRA-kollektionen - möjlighet att skapa en komplett komposition med A, B, B 3L och ST-lampor.

Teknisk information

Ljuskälla ingår	Inte
Typ av gänga	G9 LED
Max. effekt för armatur	3 x 12W
IP-grad	IP20
Längd	30cm
Bredd	30 cm
Höjd	43 cm
Diameter på takgaller	30 cm
Konstruktionsmaterial	metall / mässing / glas

Färger	mässing
Kabelns färg	vit
Typ av fläta	polyester
Skugga färg	vit
Garanti	24 månader
Ytterligare kommentarer	produkt handgjord på beställning
Typ / tillämpning	taklampa, pendellampa
Total längd	160cm
Strömförsörjning	~230V, 50/60 Hz

Övriga ytbehandlingar

