LUOTI 3P vit taklampa / plafond

https://ummo-lighting.se/sv/luoti/6528-luoti-3p-vit-taklampa-plafond-5906733723832.html



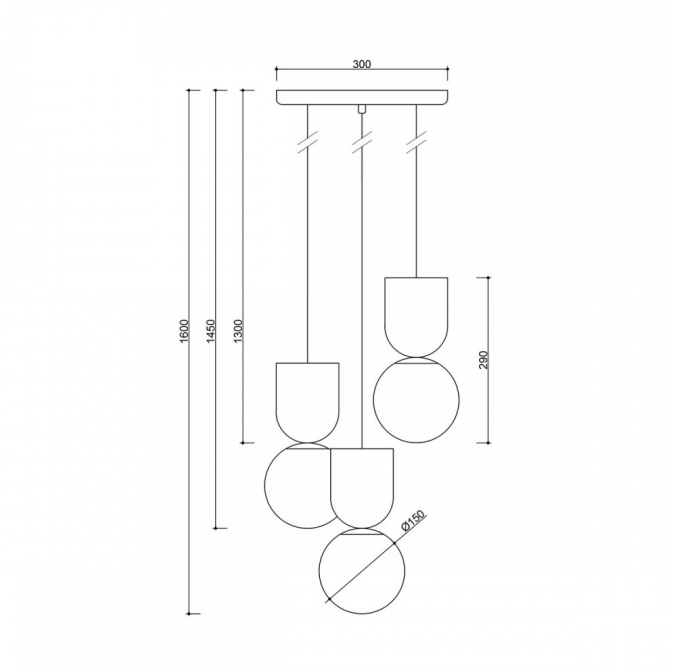

Pris: **411,95 €** brutto

Tillverkare: **UMMO Lighting**

Produktkod: **LUP311P3**

EAN: **5906733723832**

Beskrivning

Beskrivning av design

LUOTI 3P är en trippel takplafond som kombinerar modern geometri med en subtil mjukhet i formen. Dess namn - inspirerat av det finska ordet luoti, som betyder "droppe" - syftar på de tre mjölkvita sfäriska glasskärmarna, som svävar som hängande ljusdroppar i rymden.

LUOTI 3P passar perfekt både i privata utrymmen, som vardagsrum eller matsal, och i moderna kontor eller kommersiella lokaler. Det är ett förslag för dem som uppskattar raffinerad enkelhet och arkitektonisk disciplin.

Lampans komponenter och funktion

LUOTI 3P plafond består av tre sfäriska mjölkvita glasskärmar med en diameter på 15 cm, placerade på olika höjder (101 cm, 116 cm, 131 cm), vilket ger rumsligt djup och dynamik till kompositionen. Lampskärmarna är upphängda i textilflätade polyesterkablar, som harmonierar i färg med den svarta takarmaturen i metall som är målad i strukturell matt färg.

Lampfästet har formen av en platt, cirkulär plafond med en diameter på 30 cm. Den totala längden på uppsättningen (från taket till den nedersta skärmens nedre kant) är 160 cm. Lampan är anpassad för tre LED-ljuskällor av G9-typ (max. 3x12W), vilket ger stor flexibilitet i valet av ljusfärg och ljusintensitet.

Användningsområde och IP20-täthetsklass

LUOTI 3P är konstruerad för användning i torra inomhusutrymmen, med en IP20-skyddsklass. Den är det perfekta valet för rum som vardagsrum, matsal, korridor, trapphus eller sovrum - överallt där design möter funktionalitet.

Tack vare de olika längderna på skärmarnas upphängning skapar lampan ett attraktivt chiaroscuro och gör det möjligt att modellera atmosfären i interiören och blir inte bara en ljuskälla utan också ett designelement.

Handgjord och unik

Varje LUOTI 3P plafond monteras för hand med omsorg om detaljerna - från kapning av kablarna till montering av glasskärmarna. Det är en produkt som inte bara är designad, utan också tillverkad med den enskilda användarens behov i åtanke. Genom att välja LUOTI investerar du i kvalitet, hållbarhet och en design som inte följer trender - utan skapar dem.

LUOTI 3P - viktiga egenskaper

- Modern, rumslig form inspirerad av formen på en droppe.
- Tre mjölkvita glasskärmar med en diameter på 15 cm.
- Variabla kabellängder: 101 / 116 / 131 cm.
- Två färger att välja mellan - vit RAL 9003, svart RAL 9005.
- Ljuskälla: 3x G9 LED (max 12W).
- Skyddsklass: IP20 - för inomhusbruk.
- Handgjord - unik detaljrikedom och hög kvalitet.

Teknisk information

Ljuskälla ingår	Inte
Typ av gänga	G9 LED
Ingångsspänning	220-240V
IP-grad	IP20
Kabellängd (s)	101cm, 116 cm, 131cm
Längd	30cm
Bredd	30 cm
Höjd	29 cm
Diameter på takgaller	30 cm
Konstruktionsmaterial	metall / glas
Färger	vit (signalvit RAL 9003)
Kabelns färg	vit
Typ av fläta	polyester
Skugga färg	vit
Garanti	24 månader
Ytterligare kommentarer	produkt handgjord på beställning
Typ / tillämpning	taklampa, plafond
Total längd	160cm
Strömförsörjning	~230V, 50/60 Hz

Övriga ytbehandlingar

