PLAAT A 3L svart trippel taklampa

https://ummo-lighting.se/sv/plaat/6535-plaat-a-3l-svart-trippel-taklampa-5906733723917.html



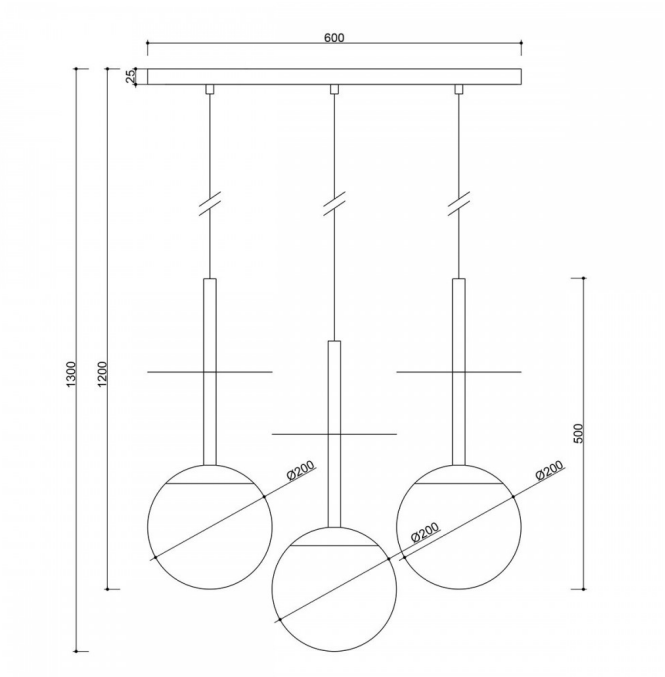

Pris: **536,34 €** brutto

Tillverkare: **UMMO Lighting**

Produktkod: **PLL322P0**

EAN: **5906733723917**

Beskrivning

PLAAT-kollektionen är säkerligen kopplad till poeten och författaren Sylvia Plath genom sin glasskärm :) Den mjölkvita sfären, som är karakteristisk för UMMO-lamporna, är utformad för att avslöja ljusets poesi. Metallrören korsas av en tunn skiva som likt ett paraply skyddar den stora skärmen med ett elegant lock. Det är metallskivan som utmärker PLAAT-armaturerna, som finns i två färgvarianter: svart och vitt samt svart och vitt med guldelement. I denna serie hittar du, beroende på rörets storlek, pendellampor, taklampor, plafonder samt bordslampor. UMMO-belysningen är handmonterad av högkvalitativa komponenter i vår studio i Gdynia. Vi är hemma med ljus :)

Teknisk information

Ljuskälla ingår	Inte
Typ av gänga	E27 LED
Ingångsspänning	220-240V
Max. effekt för armatur	3 x 15W
IP-grad	IP20
Kabellängd (s)	70cm, 80cm, 70cm
Längd	130 cm
Bredd	60 cm
Konstruktionsmaterial	metall / glas
Färger	svart (Jet Black RAL 9005)
Kabelns färg	svart
Typ av fläta	polyester
Skugga färg	vit
Lampskärmens diameter	20 cm
Färg på ram	svart
Garanti	24 månader
Ytterligare kommentarer	produkt handgjord på beställning
Typ / tillämpning	taklampa, pendellampa

Övriga ytbehandlingar



