PLAAT A 3L svart trippel taklampa med mässing

https://ummo-lighting.se/sv/plaat/6537-plaat-a-3l-svart-trippel-massing-taklampa-5906733723924.html



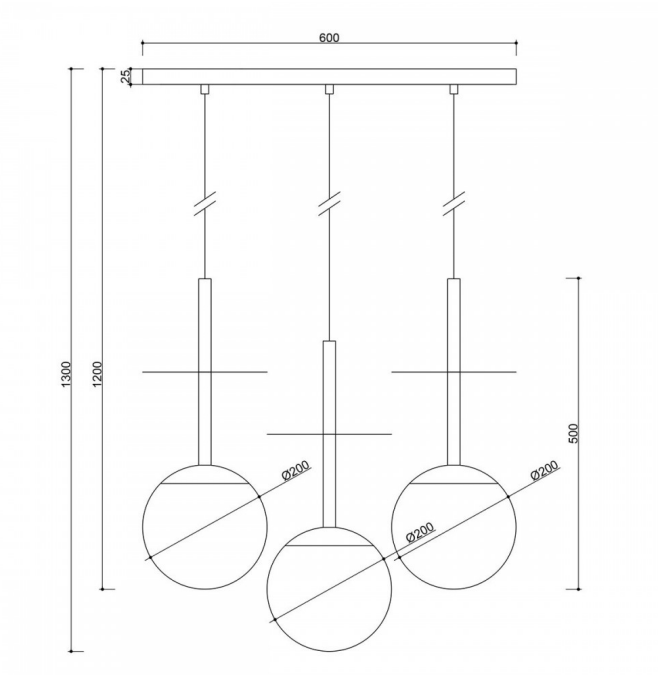

Pris: **536,34 €** brutto

Tillverkare: **UMMO Lighting**

Produktkod: **PLL332P0**

EAN: **5906733723924**

Beskrivning

PLAAT-kollektionen är säkerligen kopplad till poeten och författaren Sylvia Plath genom sin glasskärm :) Den mjölkvita sfären, som är karakteristisk för UMMO-lamporna, är utformad för att avslöja ljusets poesi. Metallrören korsas av en tunn skiva som likt ett paraply skyddar den stora skärmen med ett elegant lock. Det är metallskivan som utmärker PLAAT-armaturerna, som finns i två färgvarianter: svart och vitt samt svart och vitt med guldelement. I denna serie hittar du, beroende på rörets storlek, pendellampor, taklampor, plafonder samt bordslampor. UMMO-belysningen är handmonterad av högkvalitativa komponenter i vår studio i Gdynia. Vi är hemma med ljus :)

Teknisk information

Ljuskälla ingår	Inte
Typ av gänga	E27 LED
Ingångsspänning	220-240V
Max. effekt för armatur	3 x 15W
IP-grad	IP20
Kabellängd (s)	70cm, 80cm, 70cm
Längd	130 cm
Bredd	60 cm
Konstruktionsmaterial	metall / mässing / glas
Färger	svart (Jet Black RAL 9005) / mässing
Kabelns färg	svart
Typ av fläta	polyester
Skugga färg	vit
Lampskärmens diameter	20 cm
Färg på ram	svart / guld
Dimbar	ja
Garanti	24 månader
Ytterligare kommentarer	produkt handgjord på beställning
Typ / tillämpning	taklampa, pendellampa

Övriga ytbehandlingar



