# SALLO ST vit bordslampa

https://ummo-lighting.se/sv/sallo/7253-sallo-st-vit-bordslampa-5906733721050.html

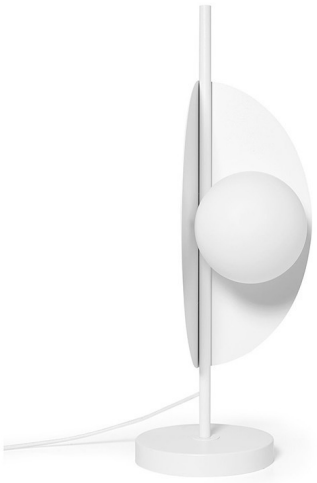

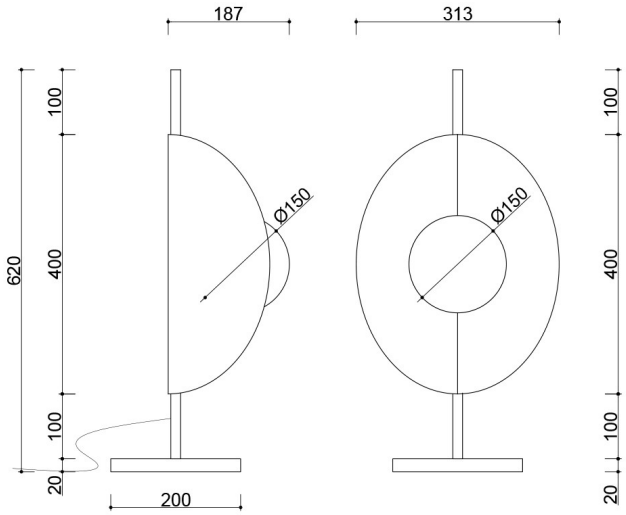


Pris: **458,29 €** brutto

Tillverkare: **UMMO Lighting**

Produktkod: **SST111P1**

EAN: **5906733721050**

## Beskrivning

En pärla som fiskats upp ur Östersjön? Nej, det här är SALLO - en kollektion av minimalistiska pendel-, vägg-, golv- och bordslampor som skapades genom ett samarbete mellan SALAK studio och varumärket UMMO. Lampskärmarna liknar snäckor med pärlor eller huvuden i platta hattar. Den originella formen gör belysningen i denna kollektion till ett perfekt val för dem som söker en modern och elegant design. Den här fenomenala armaturserien kombinerar modernistisk karaktär och modern design. Modellerna finns i två färgalternativ: svart och vitt. Pendellamporna har utrustats med en, två eller tre LED-ljuskällor och de övriga med enstaka ljuskällor. Kollektionen tog sig till final i tävlingen Good Design 2022. Upptäck SALLO - en sann belysningsskatt designad vid det polska havets stränder.

## Teknisk information

| | |
|---|---|
| **Ljuskälla ingår** | Inte |
| **Typ av gänga** | G9 LED |
| **Ingångsspänning** | 220-240V |
| **Max. effekt för armatur** | 1 x 12W |
| **IP-grad** | IP20 |
| **Bredd** | 31 cm |
| **Höjd** | 40 cm |
| **Djup** | 22 cm |
| **Diameter på takgaller** | 12 cm |
| **Konstruktionsmaterial** | metall / glas |
| **Färger** | vit (signalvit RAL 9003) |
| **Kabelns färg** | vit |
| **Typ av fläta** | polyester |
| **Skugga färg** | vit |
| **Lampskärmens diameter** | 15 cm |
| **Färg på ram** | vit |
| **Garanti** | 24 månader |
| **Ytterligare kommentarer** | produkt handgjord på beställning |
| **Typ / tillämpning** | bordslampa |

## Övriga ytbehandlingar

