SALLO ST svart bordslampa

https://ummo-lighting.se/sv/sallo/7254-sallo-st-svart-bordslampa-5906733721067.html



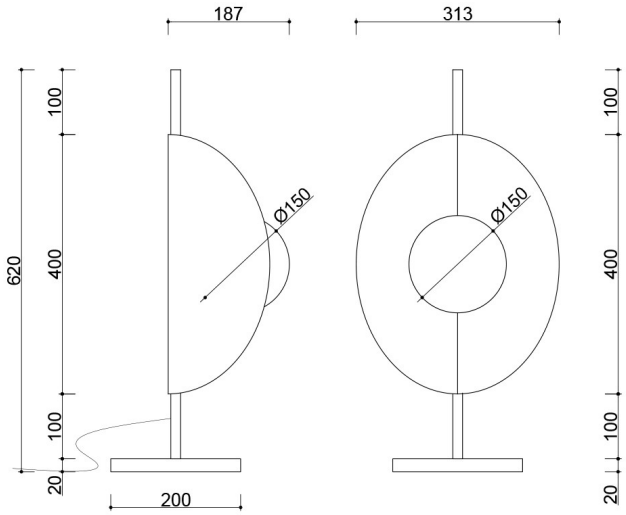

Pris: **458,29 €** brutto

Tillverkare: **UMMO Lighting**

Produktkod: **SST122P1**

EAN: **5906733721067**

Beskrivning

En pärla som fiskats upp ur Östersjön? Nej, det här är SALLO - en kollektion av minimalistiska pendel-, vägg-, golv- och bordslampor som skapades genom ett samarbete mellan SALAK studio och varumärket UMMO. Lampskärmarna liknar snäckor med pärlor eller huvuden i platta hattar. Den originella formen gör belysningen i denna kollektion till ett perfekt val för dem som söker en modern och elegant design. Den här fenomenala armaturserien kombinerar modernistisk karaktär och modern design. Modellerna finns i två färgalternativ: svart och vitt. Pendellamporna har utrustats med en, två eller tre LED-ljuskällor och de övriga med enstaka ljuskällor. Kollektionen tog sig till final i tävlingen Good Design 2022. Upptäck SALLO - en sann belysningsskatt designad vid det polska havets stränder.

Teknisk information

Ljuskälla ingår	Inte
Typ av gänga	G9 LED
Ingångsspänning	220-240V
Max. effekt för armatur	1 x 12W
IP-grad	IP20
Bredd	31 cm
Höjd	40 cm
Djup	22 cm
Diameter på takgaller	12 cm
Konstruktionsmaterial	metall / glas
Färger	svart (Jet Black RAL 9005)
Kabelns färg	svart
Typ av fläta	polyester
Skugga färg	vit
Lampskärmens diameter	15 cm
Färg på ram	svart
Garanti	24 månader
Ytterligare kommentarer	produkt handgjord på beställning
Typ / tillämpning	bordslampa

Övriga ytbehandlingar

