# SUGURI C svart taklampa i storlek M

https://ummo-lighting.se/sv/suguri/7268-suguri-c-svart-taklampa-i-storlek-m-5906733721203.html



m

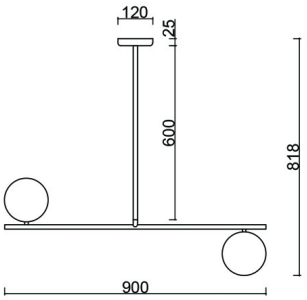


Pris: **411,95 €** brutto

Tillverkare: **UMMO Lighting**

Produktkod: **SGC322R06**

EAN: **5906733721203**

## Beskrivning

På lina, det vill säga lamporna från kollektionen SUGURI, som skapades som en del av samarbetet mellan varumärket UMMO och SALAK-studion. Pendellamporna i denna serie är baserade på en metallram på vilken mjölkvita glaskulor har vuxit. Suguri betyder vinbär påjapanska . Det var grenen med denna frukt som inspirerade till kollektionens design. Armaturerna finns i mångsidigt svart och vitt i upp till fyra varianter: enkla, dubbla, tredubbla eller fyrdubbla ljuskällor. Välj belysning från SUGURI-kollektionen och se ditt hem blomma ut med stilfullt ljus.

## Teknisk information

| | |
|---|---|
| **Ljuskälla ingår** | Inte |
| **Typ av gänga** | G9 LED |
| **Ingångsspänning** | 220-240V |
| **Max. effekt för armatur** | 2 x 12W |
| **IP-grad** | IP20 |
| **Bredd** | 90 cm |
| **Höjd** | 82 cm |
| **Djup** | 15 cm |
| **Diameter på takgaller** | 12 cm |
| **Konstruktionsmaterial** | metall / glas |
| **Lampskärmens diameter** | 15 cm |
| **Dimbar** | ja |
| **Garanti** | 24 månader |
| **Ytterligare kommentarer** | produkt handgjord på beställning |
| **Typ / tillämpning** | taklampa, pendellampa |

## Övriga ytbehandlingar


