HANEA vit vägglampa / väggsconce med ökad IP44-täthet

https://ummo-lighting.se/sv/hanea/7358-hanea-vit-vaegglampa-vaeggsconce-med-oekad-ip44-taethet-5906733721890.html



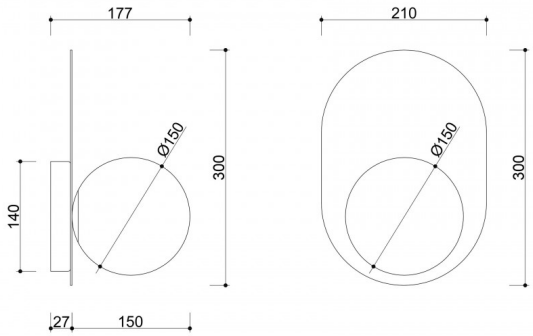

Pris: 209,51 € brutto

Tillverkare: **UMMO Lighting**

Produktkod: **HA0110S0**

EAN: **5906733721890**

Beskrivning

Bli en del av UMMO-familjen! Lampor från kollektionen HANEA är det perfekta sättet att börja ditt belysningsäventyr från Östersjön. Vägglampor med en enkel, mjölkvit skärm på en metallbas som placeras intill väggen. Hanea betyder "man" på svenska, men tvärtemot sitt namn är lampan mycket mångsidig, så den fungerar också bra i typiskt "feminina" arrangemang. Beslagen är pulverlackerade med strukturerad svart eller vit färg, beroende på modell. Låt dig förföras av HANEA-kollektionen med dess fina linjer och subtila ljus. Du kommer inte att ångra dig :)

Teknisk information

Ljuskälla ingår	Inte
Typ av gänga	G9 LED
Ingångsspänning	220-240V
Max. effekt för armatur	1 x 12W
IP-grad	IP44
Bredd	21 cm
Höjd	30 cm
Djup	18 cm
Diameter på takgaller	14 cm
Konstruktionsmaterial	metall / glas
Färger	vit (signalvit RAL 9003)
Skugga färg	vit
Lampskärmens diameter	15 cm
Färg på ram	vit
Dimbar	ja
Garanti	24 månader
Ytterligare kommentarer	produkt handgjord på beställning
Typ / tillämpning	vägglampa, vägglampa

Övriga ytbehandlingar



