FYLLO B svart vägglampa / väggsconce med ökad IP44-täthet

https://ummo-lighting.se/sv/fyllo/7364-fyllo-b-svart-vaegglampa-vaeggsconce-med-oekad-ip44-taethet-5906733722347.html



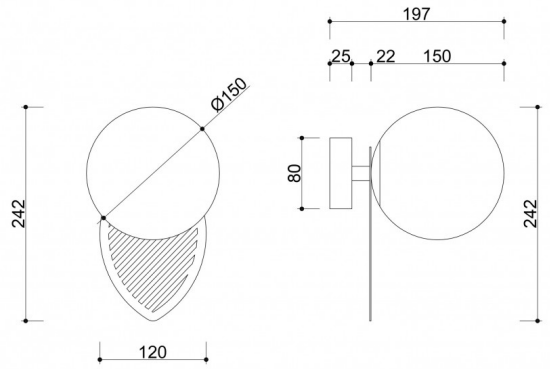

Pris: 172,93 € brutto

Tillverkare: **UMMO Lighting**

Produktkod: **FYB120S0**

EAN: **5906733722347**

Beskrivning

Om ljuset fällde löv skulle några av dem säkert leta sig in i UMMO:s FYLLO-kollektion. Vi hämtar inspiration från naturen och det är därför våra nya armaturer har distinkta "metallblad" som vackert låter ljuset lysa igenom och skapar en fantasifull skugga i taket. Det finns också UMMO:s varumärke, den mjölkvita sfäriska lampskärmen. I FYLLO-serien hittar du en taklampa och en vägglampa i två färgalternativ: svart eller vitt. Den hängande modellen kommer att fungera som den huvudsakliga ljuskällan, medan vägglampan subtilt kommer att belysa interiören. Lampans enkla men originella form blir det perfekta tillskottet till ett minimalistiskt sovrum eller ett kök i skandinavisk stil. FYLLO-kollektionen kommer helt enkelt att berusa dig med ljus :) (fyllo betyder "berusad" på svenska)

Teknisk information

Ljuskälla ingår	Inte
Typ av gänga	G9 LED
Ingångsspänning	220-240V
Max. effekt för armatur	1 x 12W
IP-grad	IP44
Bredd	15 cm
Höjd	24 cm
Djup	20 cm
Diameter på takgaller	8 cm
Konstruktionsmaterial	metall / glas
Färger	svart (Jet Black RAL 9005)
Skugga färg	vit
Lampskärmens diameter	15 cm
Färg på ram	svart
Dimbar	inte
Garanti	24 månader
Ytterligare kommentarer	produkt handgjord på beställning
Typ / tillämpning	vägglampa, vägglampa

Övriga ytbehandlingar



