KOBAN D svart vägglampa/väggsconce med ökad IP44-täthet

https://ummo-lighting.se/sv/koban/7366-koban-d-svart-vaegglampavaeggsconce-med-oekad-ip44-taethet-5906733721913.html



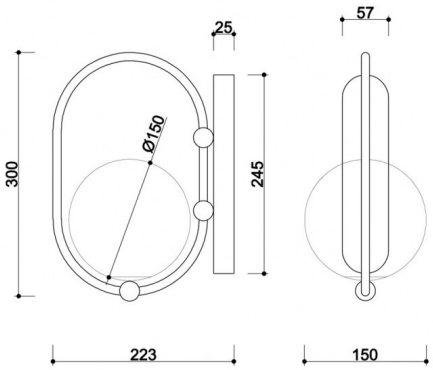

Pris: 182,68 € brutto

Tillverkare: **UMMO Lighting**

Produktkod: **KOD120S0**

EAN: **5906733721913**

Beskrivning

Designbeskrivning

KOBAN D är en vägglampa från KOBAN-kollektionen som kombinerar funktionaliteten hos en vägglampa med en raffinerad, minimalistisk form. Designen bygger på en enkel, grafisk kombination av en metallram och en sfärisk lampskärm i mjölkvitt glas med en diameter på 15 cm. Det matta glaset sprider ljuset på ett subtilt sätt och ger en behaglig och bländfri belysning.

Lampans form är relaterad till hela KOBAN-kollektionen, som hämtar inspiration från barns frihet, flexibilitet och lekfulla rörelser. KOBAN D är lämplig både som en enskild belysningsaccent och i kompositioner med andra armaturer från serien - vilket ger lugn, lysande geometri till interiören.

Lampans komponenter och funktion

Lampan är tillverkad av metall och glas. Metallramen och väggfattningen har en matt, strukturerad yta som framhäver armaturens moderna men ändå tidlösa karaktär. Glasdiffusorn med en diameter på 15 cm är tillverkad av mjölkvitt glas och ger ett mjukt, diffust ljus.

Inuti finns en hållare för en ljuskälla av G9-typ (LED, max 12W). Lampan är 22,3 cm lång, 15 cm bred och 30 cm hög. Den är avsedd för väggmontering - t.ex. bredvid en säng, ovanför en spegel, i en hall eller i korridorer.

Användnings- och skyddsvarianter IP20 / IP44

KOBAN D finns i två olika skyddsnivåer:

- **IP20** - för torra interiörer som sovrum, vardagsrum och korridorer,
- **IP44** - för rum med högre luftfuktighet, t.ex. badrum eller kök.

Detta gör lampan lämplig för både vardagsrum och mer krävande utrymmen som hotellbadrum, wellnessavdelningar eller moderna kök.

Modell D ingår i den omfattande KOBAN-kollektionen, som också omfattar pendellampor (KOBAN A, B och C), en andra vägglampmodell (KOBAN E) och en bordslampa (KOBAN ST). Det är en visuellt sammanhängande belysningsserie som gör det möjligt att harmoniskt arrangera hela interiörer i en enda estetik.

Handgjord och unik

Varje KOBAN D-lampa skapas i en handmonterad process med fokus på detaljer, kvalitet och finish. Det är ett unikt förslag för dem som inte bara söker funktionalitet utan också subtil unikhet i vardagliga föremål. Varje ram är handgjord och har en unik karaktär - i linje med hela kollektionens estetik, men ändå förfinad in i minsta detalj.

KOBAN D - Viktiga egenskaper

- Sfärisk, mjölkvit glasdiffusor med en diameter på 15 cm - mjukt och jämnt ljus.
- Stomme och ram i metall - matt pulverlackerad yta.
- Väggmontering - idealisk som stämningsbelysning eller extrabelysning.
- Ljuskälla: G9 (LED, max 12W).
- Mått: längd 22,3 cm, bredd 15 cm, höjd 30 cm.
- Finns i två färger: svart RAL 9005 och vit RAL 9003.
- Skyddsvarianter: IP20 och IP44 - för torra utrymmen och utrymmen med hög luftfuktighet.
- Ingår i KOBAN-kollektionen - en möjlighet att skapa en sammanhängande belysningsuppsättning.

Teknisk information

Ljuskälla ingår	Inte
Typ av gänga	G9 LED
Max. effekt för armatur	1 x 12W
IP-grad	IP44
Längd	22,3cm
Bredd	15 cm
Höjd	30 cm
Takskenans mått längd x bredd	24,5 cm x 5,7 cm
Konstruktionsmaterial	metall / glas
Färger	svart (Jet Black RAL 9005)
Skugga färg	vit
Garanti	24 månader
Ytterligare kommentarer	produkt handgjord på beställning
Typ / tillämpning	vägglampa, vägglampa
Strömförsörjning	~230V, 50/60 Hz

Övriga ytbehandlingar


IP44