KUUL ST vit bordslampa

https://ummo-lighting.se/sv/kuul/7385-kuul-st-vit-bordslampa-5906733720367.html



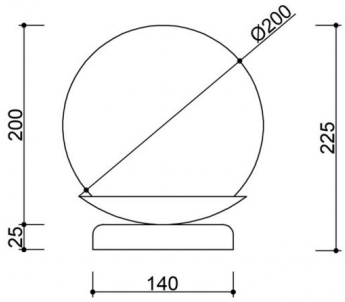

Pris: **248,54 €** brutto

Tillverkare: **UMMO Lighting**

Produktkod: **KLS111P1**

EAN: **5906733720367**

Beskrivning

Designbeskrivning

KUUL ST är en lampa för dig som älskar enkelhet och uppskattar elegans och subtila detaljer. Geometrisk enkelhet möter mjukt ljus här - KUUL ST är essensen av minimalistisk elegans i form av en kompakt bordslampa.

Lampskärmen är i fokus - en klassisk glaskula med en diameter på 20 cm i en mjölkaktig finish, som vilar på en låg metallfot. Tack vare sina nätta proportioner blir lampan visuellt lätt samtidigt som den är stabil och praktisk.

KUUL ST passar perfekt i moderna, japanska, skandinaviska eller klassiska inredningar - överallt där en stämningsfull atmosfär och stilistisk konsekvens är viktiga. Beroende på den valda färgversionen - vit, svart eller vinröd - kan den fungera som en sofistikerad accent eller ett delikat komplement till arrangemanget.

Lampans komponenter och funktion

KUUL ST-lampan består av en sfärisk lampskärm med en diameter på 20 cm tillverkad av mjölkvitt glas, som garanterar ett mjukt, jämnt diffust ljus, perfekt för avkoppling på kvällen, läsning eller skrivbordsarbete.

Under lampskärmen finns en låg, pulverlackerad metallfot. Lampan är utrustad med en 150 cm lång flätad textilkabel samt strömbrytare och stickpropp.

Ljuskällan är en E27-sockel, kompatibel med LED-lampor upp till 15W i A60-form - användaren kan därför välja färg och ljusintensitet efter sina egna preferenser.

Användning och skyddsklass IP20

KUUL ST är en bordslampa med skyddsklass IP20 - perfekt för torra utrymmen. Den är idealisk för användning i vardagsrummet, sovrummet, på ett skrivbord eller nattduksbord eller som en elegant accent i kommersiella utrymmen - t.ex. hotellrum eller receptioner.

Tack vare sin kompakta storlek och tilltalande form kan den användas ensam eller i par - t.ex. på vardera sidan av en säng, på en konsol eller en byrå.

KUUL-kollektionen är mer än bara en form - det är en hel familj av armaturer som förenas av den karakteristiska sfäriska glasskärmen med en mjölkaktig finish. I serien hittar du pendellampor (KUUL E, F, G), vägglampor (KUUL D, D1), liksom takvarianter (KUUL C) eller flerpunktsarmaturer (KUUL A) - alla med samma minimalistiska stil som erbjuder en mängd olika designmöjligheter. Med en konsekvent estetik kan KUUL-armaturerna enkelt kombineras i ett och samma utrymme för att skapa en harmonisk och funktionell belysningskomposition.

Handgjorda och unika

Varje lampa i KUUL-kollektionen skapas med hjälp av en handmonteringsprocess, vilket garanterar exceptionellt utförande och individuell karaktär. Det hantverksmässiga produktionssättet säkerställer att varje KUUL ST är unik och saknar den anonymitet som kännetecknar massproduktion.

Den är mer än en ljuskälla - den är ett designelement som skapar atmosfär och framhäver interiörens estetik.

KUUL ST - höjdpunkter

- Designad bordslampa med en sfärisk skärm med en diameter på 20 cm.
- Mjölkvitt glas för mjukt, diffust ljus.
- Robust fot med strukturlackerad yta.
- Tre färger att välja mellan: vit (RAL 9003), svart (RAL 9005), vinröd (RAL 3004).
- Flätad kabel 150 cm + färgmatchad stickkontakt och strömbrytare.
- Utbytbar ljuskälla: E27, upp till 15W LED.
- Skyddsklass IP20 - för inomhusbruk.
- Handgjord - precision och individualitet för varje del.

Teknisk information

Ljuskälla ingår	Inte
Typ av gänga	E27 LED
Max. effekt för armatur	1 x 15W
IP-grad	IP20
Kabellängd (s)	150 cm
Längd	20cm
Bredd	20 cm
Höjd	22,5 cm
Basdiameter	14 cm
Konstruktionsmaterial	metall / glas
Färger	vit (signalvit RAL 9003)
Kabelns färg	vit
Typ av fläta	polyester
Skugga färg	vit

Garanti	24 månader
Ytterligare kommentarer	produkt handgjord på beställning
Typ / tillämpning	bordslampa
Strömförsörjning	~230V, 50/60 Hz

Övriga ytbehandlingar



