FYLLO B mässing vägglampa / vägglampa med ökad IP44-täthet

https://ummo-lighting.se/sv/fyllo/7399-fyllo-b-maessing-vaegglampa-vaegglampa-med-oekad-ip44-taethet-5906733725942.html



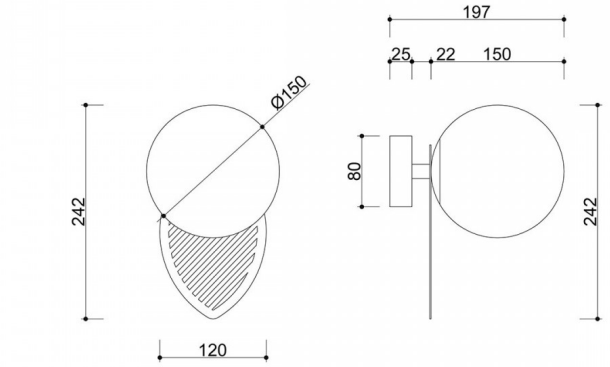

Pris: 209,51 € brutto

Tillverkare: **UMMO Lighting**

Produktkod: **FYB130S0**

EAN: **5906733725942**

Beskrivning

Om ljuset fällde löv skulle några av dem säkert leta sig in i UMMO:s FYLLO-kollektion. Vi hämtar inspiration från naturen och det är därför våra nya armaturer har distinkta "metallblad" som vackert låter ljuset lysa igenom och skapar en fantasifull skugga i taket. Det finns också UMMO:s varumärke, den mjölkvita sfäriska lampskärmen. I FYLLO-serien finns en pendellampa och en vägglampa i två färgalternativ: svart eller vitt. Den hängande modellen kommer att fungera som den huvudsakliga ljuskällan, medan vägglampan subtilt kommer att belysa interiören. Lampans enkla men originella form blir pricken över i:et i ett minimalistiskt sovrum eller ett kök i skandinavisk stil. FYLLO-kollektionen kommer helt enkelt att berusa dig med ljus :) (fyllo betyder "berusad" på svenska).

Lampan har element av mässing, handborstad och skyddad med lack. Detaljerna har små repor på ytan, vilket ger dem en unik karaktär.

Tänk dessutom på att mässing åldras: med tiden får den en snygg patina, vilket ger den ett ännu mer ädelt utseende.

Teknisk information

Ljuskälla ingår	Inte
Typ av gänga	G9 LED
Ingångsspänning	220-240V
Max. effekt för armatur	1 x 12W
IP-grad	IP44
Bredd	15 cm
Höjd	24 cm
Djup	20 cm
Diameter på takgaller	8 cm
Konstruktionsmaterial	metall / mässing / glas
Färger	mässing
Skugga färg	vit
Lampskärmens diameter	15 cm
Färg på ram	vit
Dimbar	ja
Garanti	24 månader
Ytterligare kommentarer	produkt handgjord på beställning
Typ / tillämpning	vägglampa, vägglampa

Övriga ytbehandlingar



