EPLI MINI vit taklampa

https://ummo-lighting.se/sv/epli-mini/7431-epli-mini-vit-taklampa-5906733721647.html

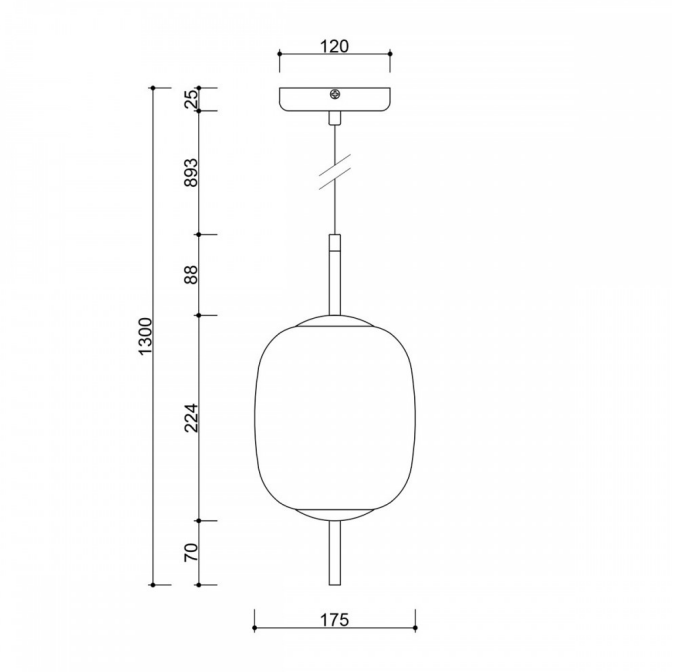

Pris: **959,00 zł** brutto

Tillverkare: **UMMO Lighting**

Produktkod: **EM0111P0**

EAN: **5906733721647**

Beskrivning

Designbeskrivning

EPLI MINI är en minimalistisk pendellampa med en subtil japansk karaktär. Dess unika form påminner om en papperslykta - lätt, organisk och harmonisk. Den mjölkvita glasdiffusorn har en mjukt böjd form som kontrasterar mot de enkla vertikala accenterna i form av de övre och nedre hylsorna.

På så sätt blir EPLI MINI inte bara en ljuskälla utan också ett fullfjädrat dekorativt element - skulpturalt och balanserat. Kombinationen av svart (Jet Black RAL 9005) eller vitt (RAL 9003) ger lampan elegans och gör att den lätt hittar sin väg in i många inredningsstilar - från japanskt och modernt till soft loft och modernt klassiskt.

Lampans komponenter och funktion

Lampan består av en rundad lampskärm i mjölkvitt glas med en diameter på 17,5 cm och en höjd på 22,4 cm. Dess mjuka form och satinfinish sprider ljuset på ett subtilt sätt och skapar en behaglig, jämn glöd. Ljuset är inte bländande - det omsluter rummet och skapar en atmosfär av lugn och ro.

Detta fulländas av metalldetaljerna i form av de övre och nedre hylsorna, som har en elegant, strukturerad ytbehandling. Kontrasten mellan det varma ljuset från glaset och metallens matta, grafiska accent ger lampan en modern och distinkt karaktär.

Lampan är upphängd i en polyesterflätad kabel med en längd på 89,3 cm, vilket - inklusive skärmen - ger en maximal totalhöjd på 130 cm. Takramen med en diameter på 12 cm säkerställer en estetiskt tilltalande, stabil fixering och en sammanhängande övergripande komposition.

Ljuskällan är en energibesparande LED-lampa med G9-sockel (max. 12 W) som avger ett varmt, stämningsfullt ljus - perfekt för att skapa atmosfär i privata och kommersiella miljöer.

Användning och skyddsklass IP20 / IP44

EPLI MINI är lämplig för både privat och kommersiell inredning och passar utmärkt ovanför ett bord, en köksö, en lobby, en relaxavdelning eller ett badrum (IP44-version). Den harmoniska formen och de små måtten gör att den kan hängas individuellt eller i grupp och skapa lätta kompositioner.

Modellen finns i två vattentäta versioner:

- **IP20** - för torra utrymmen som vardagsrum, matsal eller sovrum.
- **IP44** - för badrum eller områden med förhöjd luftfuktighet (säljs separat).

Handgjord och unik

Varje EPLI MINI-lampa sätts ihop för hand i Polen av högkvalitativa komponenter. Raffinerade detaljer, perfekt format glas och en textilflätad kabel är kännetecken för varumärket UMMO. Det här är en produkt för dig som värdesätter medveten design och tidlös design.

EPLI MINI - viktiga egenskaper

- Pendellampa från kollektionen EPLI MINI.
- Diffusor i mjölkvitt glas, 17,5 cm i diameter och 22,4 cm i höjd.
- Karaktäristiska vertikala detaljer i metall.
- Taklampa i metall med en diameter på 12 cm.
- Textilflätad kabel, längd 89,3 cm.
- Total höjd på lampan: 130 cm.
- G9-sockel, max 12W LED.
- Skyddsklass IP20, IP44.
- Färger: vit RAL 9003, svart RAL 9005.
- Handgjord av högkvalitativt glas och metall.
- Perfekt för moderna privata och kommersiella interiörer.

EPLI MINI-kollektionen

EPLI MINI-kollektionen är en serie lampor som är utformade för mindre utrymmen som behöver funktionell men ändå estetiskt tilltalande belysning. EPLI MINI-modellerna har samma karaktäristiska design som de större EPLI-lamporna, med kompakta former och ett subtilt, diffust ljus. I serien ingår den lilla pendellampan EPLI MINI, bordslampan EPLI MINI ST, vägglampan EPLI MINI W och multipunktslösningarna - plafond EPLI MINI 3P och taklist EPLI MINI 3L, som gör det möjligt att skapa sammanhängande belysningskompositioner i små interiörer.

EPLI MINI-kollektionen kan vara det perfekta komplementet till EPLI-kollektionen, den ursprungliga serien som utgör grunden för hela EPLI-lampfamiljen. Denna serie innehåller armaturer som är idealiska för belysning av både hem och kommersiella utrymmen. Kollektionen omfattar en enda EPLI-pendellampa, en andra version av EPLI B-pendellampan och EPLI ST-bordslampan. EPLI-modellerna kännetecknas av sin lätta form och den mjölkvita glasskärmen, som subtilt sprider ljuset för att skapa en behaglig och varm atmosfär.

Båda kollektionerna gör det möjligt att skapa ett harmoniskt, funktionellt och estetiskt tilltalande belysningsarrangemang som passar en mängd olika inredningsbehov och storlekar.

Teknisk information

Ljuskälla ingår	Inte
Typ av gänga	G9 LED
Max. effekt för armatur	1 x 12W

IP-grad	IP20
Kabellängd (s)	89,3 cm
Längd	17,5 cm
Bredd	17,5 cm
Höjd	38,2 cm
Diameter på takgaller	12 cm
Konstruktionsmaterial	metall / glas
Färger	vit (signalvit RAL 9003)
Kabelns färg	vit
Typ av fläta	polyester
Skugga färg	vit
Garanti	24 månader
Ytterligare kommentarer	produkt handgjord på beställning
Typ / tillämpning	taklampa, pendellampa
Total längd	130cm
Strömförsörjning	~230V, 50/60 Hz

Övriga ytbehandlingar

