KUUL D1 Burgundy Vägglampa / vägguttag med strömbrytare

https://ummo-lighting.se/sv/kuul/7438-kuul-d1-burgundy-vagglampa-vagglampa-med-strombrytare-5906733720152.html



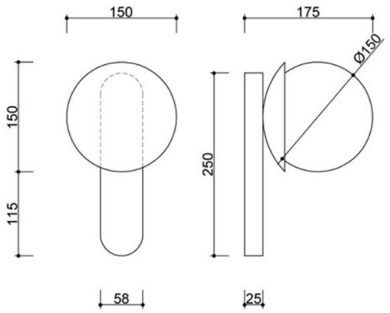

Pris: 158,29 € brutto

Tillverkare: **UMMO Lighting**

Produktkod: **KLD14001**

EAN: **5906733720152**

Beskrivning

Beskrivning av design

Vägglampan KUUL D1 är en funktionell och elegant version av den klassiska vägglampan i KUUL-serien - försedd med en diskret strömbrytare som gör den ännu mer praktisk. Lampans form bygger på den kontrasterande sammansättningen av en sfärisk, mjölkvitt kupa och ett strukturellt metallfäste. Med en diameter på 15 cm påminner lampskärmen om en snöglob - därav inspirationen till hela kollektionen.

KUUL D1 finns i tre färgversioner - klassisk vit (RAL 9003), djupsvart (RAL 9005) och elegant vinröd (RAL 3004) - och passar perfekt in i både minimalistiska och mer uttrycksfulla miljöer.

Lampans komponenter och funktionalitet

KUUL D1 är en kompakt vägglampa som mäter 17,5 × 15 × 26,5 cm. Den viktigaste visuella och funktionella komponenten är den sfärformade glasdiffusorn (Ø15 cm), som sprider ljuset jämnt och mjukt utan att blända.

En på/av-strömbrytare på höljet gör att lampan kan styras oberoende, vilket gör den till ett perfekt val, till exempel som belysning vid sängen, i korridoren eller i relaxavdelningen. Inuti finns en utbytbar G9-ljuskälla (LED max 12W), vilket ger dig friheten att anpassa ljusets färg och intensitet.

Lampans konstruktion bygger på ett solitt metallfäste, pulverlackerat i svart, vitt eller vinrött - alla med en distinkt matt strukturerad finish.

Användning och skyddsklass IP20

KUUL D1 finns endast i en IP20-klassad version, vilket innebär att den har utformats för inomhusbruk i torra utrymmen. Den fungerar bra i sovrummet, hallen, vardagsrummet och i kommersiella utrymmen som hotell och kontor.

Tack vare att den har en strömbrytare och är kompakt kan den fungera som en fristående ljuskälla eller som en del av ett större belysningssystem baserat på KUUL-kollektionen.

Handgjord och unik

Varje KUUL D1-lampa är handmonterad med omsorg om detaljerna. Det är inte en massprodukt - det är ett uttryck för en hantverksmässig inställning till ljusdesign och produktion. När du väljer KUUL D1 väljer du kvalitet, estetik och hållbarhet.

KUUL D1 - viktiga egenskaper

- Vägglampa med integrerad strömbrytare - bekväm, oberoende kontroll.
- Lampskärm av mjölkvitt glas Ø15 cm - mjukt, diffust ljus.
- Kompakt form - 17,5 × 15 × 26,5 cm.
- Färger: svart (RAL 9005), vit (RAL 9003), vinröd (RAL 3004).
- G9-gänga - utbytbar ljuskälla upp till 12 W LED.
- Skyddsklass IP20 - för användning i torra utrymmen.
- Handmonterad - omsorg, kvalitet, karaktär.

Teknisk information

Ljuskälla ingår	Inte
Typ av gänga	G9 LED
Max. effekt för armatur	1 x 12W
IP-grad	IP20
Längd	17,5 cm
Bredd	15 cm
Höjd	26,5 cm
Takskenans mått längd x bredd	25 cm x 5,8 cm
Konstruktionsmaterial	metall / glas
Färger	Vinröd (purpurröd RAL 3004)
Skugga färg	vit
Garanti	24 månader
Ytterligare kommentarer	produkt handgjord på beställning
Typ / tillämpning	vägglampa, vägglampa
Strömförsörjning	~230V, 50/60 Hz

Övriga ytbehandlingar



