KUUL E vit taklampa

https://ummo-lighting.se/sv/kuul/7439-kuul-e-vit-taklampa-5906733722262.html

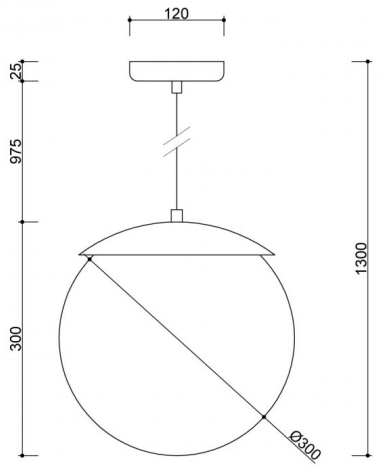

Pris: **204,63 €** brutto

Minskning: -115,50 € Netto

Gammalt pris: 241,22 € brutto

Tillverkare: **UMMO Lighting**

Produktkod: **KLE111P0**

EAN: **5906733722262**

Beskrivning

Designbeskrivning

KUUL E är en hyllning till enkelhet och harmoni i formen. Dess geometriska form är baserad på en perfekt sfär som försiktigt "pressas" av en platt metallskål. Denna kontrast skapar en modern men ändå subtil silhuett som passar perfekt in i många inredningsstilar - från japanskt till minimalistiskt till modernt loft. Det mjuka ljuset som tränger in genom den mjölkvita skärmen skapar en behaglig atmosfär och framhäver armaturens estetiska kvaliteter.

Lampans komponenter och funktion

Lampan är tillverkad av högkvalitativ pulverlackerad metall och opalglas. Lampskärmen med en diameter på 30 cm ger lampan en visuell lätthet, samtidigt som den säkerställer tillräcklig ljusspridning. Armaturens totala längd är 130 cm, varav den polyesterflätade kabeln är 97,5 cm lång - lätt att anpassa till rummets höjd. E27-sockeln gör det möjligt att använda vanliga LED-lampor på upp till 15 W - detta ger funktionalitet och frihet i valet av ljuskälla.

Användning och skyddsklass IP20

KUUL E har utformats för torra interiörer som vardagsrum, sovrum, matsal eller kommersiella utrymmen. Skyddsklassen IP20 innebär att lampan inte är lämplig för fuktiga rum, men den är perfekt för platser där atmosfär, estetik och förfinade detaljer är viktiga.

Den finns i tre färgvarianter - svart (RAL 9005), vit (RAL 9003) och vinröd (RAL 3004) - och är lätt att matcha med olika färgkoncept i inredningen. KUUL E passar utmärkt både ensam och tillsammans med andra lampor från KUUL-kollektionen.

Handgjord och unik

Varje KUUL E är monterad för hand, med fokus på precision och kvalitet i finishen. Det är inte bara en belysning, utan också ett dekorativt inslag i inredningen - för dem som letar efter en lampa med en originell karaktär och hög estetik.

KUUL E - viktiga egenskaper

- Sfärisk diffusor i mjölkvitt glas med en diameter på 30 cm - ger ett mjukt och jämnt ljus.
- Geometrisk design med en uttalad platt skål - en modern form som fångar ögat.
- Utbytbar ljuskälla med E27-gänga - max. 15W LED.
- Tre färgalternativ: svart (RAL 9005), vit (RAL 9003) och vinröd (RAL 3004) - för att passa i många olika miljöer.
- Vattentäthetsklass IP20 - perfekt för torra bostäder och kommersiella miljöer.
- Handvikning - högkvalitativt utförande och omsorg om detaljerna.
- Universell design - fungerar bra i japansk, modern, minimalistisk, klassisk och loftstil.

Teknisk information

Ljuskälla ingår	Inte
Typ av gänga	E27 LED
Max. effekt för armatur	1 x 15W
IP-grad	IP20
Kabellängd (s)	97,5 cm
Längd	30cm
Bredd	30 cm
Höjd	30 cm
Diameter på takgaller	12 cm
Konstruktionsmaterial	metall / glas
Färger	vit (signalvit RAL 9003)
Kabelns färg	vit
Typ av fläta	polyester

Skugga färg	vit
Garanti	24 månader
Ytterligare kommentarer	produkt handgjord på beställning
Typ / tillämpning	taklampa, pendellampa
Total längd	130cm
Strömförsörjning	~230V, 50/60 Hz

Övriga ytbehandlingar



