KUUL C svart taklampa / plafond IP44

https://ummo-lighting.se/sv/kuul/7457-kuul-c-svart-taklampa-plafond-ip44-5906733726277.html



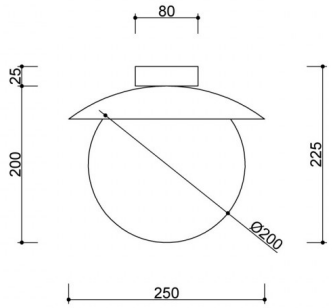

Pris: 202,20 € brutto

Tillverkare: **UMMO Lighting**

Produktkod: **KLC120S0**

EAN: **5906733726277**

Beskrivning

Designbeskrivning

"Ska vi göra en snögubbe idag?" - Inte den här gången. Vi har gjort Kuul-lampor av snöbollar - och KUUL C är den mest minimalistiska av dem alla. Den här plafonden är en hyllning till enkelhet som inte gör avkall på karaktär. Det som framträder är en enda, imponerande sfär av mjölkvitt glas med en diameter på 20 cm - som om den svävar i rymden, fastän den är stabilt placerad i en svart, vit eller vinröd bas.

Med sin kompakta form, rena linjer och perfekta symmetri passar KUUL C lätt in i moderna miljöer - från subtil japansk till minimalistisk skandinavisk interiör till skarp modern.

Lampans komponenter och funktion

KUUL C är en plafond baserad på en enda glassfär med en diameter på 20 cm, placerad på en kvadratisk armatur som mäter 25x25 cm. Hela armaturen är tillverkad av pulverlackerad metall i svart (Jet Black RAL 9005), vit (RAL 9003) eller vinröd - med en strukturerad finish som ger armaturen

ett matt djup och elegans.

Ljuskällan i form av en utbytbar E27-lampa (LED upp till 15W) gör att ljusets färg och intensitet kan anpassas till rummets funktion - från varmt ljus i sovrummet till mer neutralt ljus i lobbyn eller köket.

Användning och skyddsklass IP20 / IP44

KUUL C kan användas både som huvudbelysning i små utrymmen och som en subtil ljusaccent i större interiörer - t.ex. som en återkommande modul i en lång korridor.

Tack vare att den finns i skyddsklasserna IP20 och IP44 är plafonden även lämplig för rum med förhöjd luftfuktighet, t.ex. badrum, korridorer eller kök (utanför zonen för direktkontakt med vatten).

Handgjord och unik

Varje lampa i KUUL-serien monteras för hand, med omsorg om detaljerna och kvaliteten på finishen. Det är inte en massprodukt, utan ett autentiskt hantverk - vilket är anledningen till att varje del inte bara ger ljus, utan också lugn, rytm och mjukhet i form till interiören.

KUUL C - viktiga egenskaper

- Enkel, uttrycksfull form med en enda sfärisk skärm ⌀20 cm.
- Finns i tre färger: svart RAL 9005, vit RAL 9003 och vinröd RAL 3004.
- Utbytbar E27 LED-ljuskälla (upp till 15W) - ljuset kan anpassas till inredningen.
- Två vattentäta alternativ - IP20 och IP44.
- Handgjord - unik och omsorgsfull kvalitet.

Teknisk information

Ljuskälla ingår	Inte
Typ av gänga	E27 LED
Max. effekt för armatur	1 x 15W
IP-grad	IP44
Längd	25 cm
Bredd	25 cm
Höjd	22,5 cm
Diameter på takgaller	8 cm
Konstruktionsmaterial	metall / glas
Färger	svart (Jet Black RAL 9005)
Skugga färg	vit
Garanti	24 månader
Ytterligare kommentarer	produkt handgjord på beställning
Typ / tillämpning	taklampa, plafond
Strömförsörjning	~230V, 50/60 Hz

Övriga ytbehandlingar



