EPLI MINI W vit vägglampa / väggsconce IP44

https://ummo-lighting.se/sv/epli-mini/7472-epli-mini-w-vit-vaegglampa-vaeggsconce-ip44-5906733726420.html



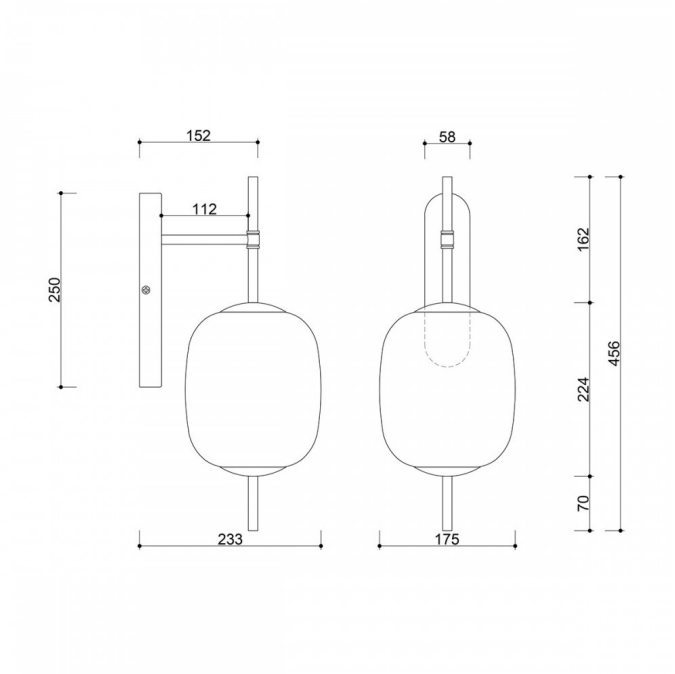

Pris: **248,54 €** brutto

Tillverkare: **UMMO Lighting**

Produktkod: **EMK110S0**

EAN: **5906733726420**

Beskrivning

Designbeskrivning

Vägglampan EPLI MINI W är en elegant variant av klassiska former som passar in i modern design med en touch av subtil minimalism. Den strömlinjeformade, grafiska silhuetten bygger på en harmonisk kombination av mjölkvitt glas och svarta metalldetaljer. EPLI-kollektionen är inspirerad av formen på en kapsel - rundad, mjuk och ändå exakt definierad. Skärmen, som är formad som en något tillplattad sfär, omsluts uppifrån och ned av vertikala stänger som ger lampan klarhet och karaktär. Det är en lampa som fungerar både som en subtil accent och som ett starkt element i inredningen.

Lampans komponenter och funktion

EPLI MINI W består av en diffusor i mjölkvitt glas med en diameter på 17,5 cm och en höjd på 22,4 cm, monterad på en vertikal struktur av pulverlackerad metall i svart eller vitt. Vägglampan är monterad på väggen med ett avlångt fäste, även det i svart eller vit textur, som stabiliserar formen och fullbordar dess geometriska renhet.

Ljuskällan som är dold inuti skärmen (G9-gänga, max 12W LED) ger ett mjukt och jämnt ljus, perfekt för att skapa en mysig atmosfär. Lampan fungerar direkt när den ansluts till elsystemet och kräver inga ytterligare armaturer.

Användning och skyddsklass IP20 / IP44

Vägglampan EPLI MINI W passar perfekt för relaxavdelningar, korridorer, sovrum, badrum (med IP44-versionen) samt kommersiella utrymmen som hotellobbyer, restauranger eller butiker. Den universella färgskalan och den moderna men ändå tidlösa formen gör att den passar perfekt i både japanska, moderna och minimalistiska miljöer.

Den tillgängliga IP20-versionen är utformad för torra interiörer, medan modellen med IP44 säkert kan användas i områden med högre luftfuktighet (t.ex. badrum).

Handgjord och unik

Varje EPLI MINI W vägglampa skapas i en handmonteringsprocess med uppmärksamhet på de finaste detaljerna. Högkvalitativt glas och precisionsbearbetade metalldelar pulverlackeras för att garantera hållbarhet och estetik i många år framöver. Som alltid står UMMO för kvalitet, funktionalitet och en distinkt stil som inte låter sig påverkas av säsongens mode.

EPLI MINI W - viktiga egenskaper

- Vägglampa från EPLI-kollektionen av UMMO.
- Glasdiffusor i mjölkvitt (⌀17,5 cm x 22,4 cm).
- Konstruktion i pulverlackerad metall.
- Montering på vägg med hjälp av ett avlångt strukturerat fäste.
- Ljuskälla: G9, max 12W LED.
- Skyddsklass: IP20, IP44.
- Färger: vit (Signal White RAL 9003), svart (Jet Black RAL 9005).
- Totalhöjd: 45,6 cm | Djup (från vägg): 23,3 cm.
- En stilfull inredningsdetalj för sovrum, korridorer, vardagsrum och kommersiella utrymmen.
- Handgjord och tidlös i sin form.

EPLI MINI-kollektionen

EPLI MINI-kollektionen är en serie lampor som är utformade för mindre utrymmen som behöver funktionell men ändå estetiskt tilltalande belysning. EPLI MINI-modellerna har samma karakteristiska design som de större EPLI-lamporna, med kompakta former och ett subtilt, diffust ljus. I serien ingår den lilla pendellampan EPLI MINI, bordslampan EPLI MINI ST, vägglampan EPLI MINI W och multipunktslösningarna - plafond EPLI MINI 3P och taklist EPLI MINI 3L, som gör det möjligt att skapa sammanhängande belysningskompositioner i små interiörer.

EPLI MINI-kollektionen kan vara det perfekta komplementet till EPLI-kollektionen, den ursprungliga serien som utgör grunden för hela EPLI-lampfamiljen. Denna serie innehåller armaturer som är idealiska för belysning av både hem och kommersiella utrymmen. I kollektionen ingår en enda EPLI-pendellampa, en andra version av EPLI B-pendellampan och bordslampan EPLI ST. EPLI-modellerna kännetecknas av sin lätta form och den mjölkvita glasskärmen, som subtilt sprider ljuset för att skapa en behaglig och varm atmosfär.

Båda kollektionerna gör det möjligt att skapa ett harmoniskt, funktionellt och estetiskt tilltalande belysningsarrangemang som passar en mängd olika interiörbehov och storlekar.

Teknisk information

Ljuskälla ingår	Inte
Typ av gänga	G9 LED
Max. effekt för armatur	1 x 12W
IP-grad	IP44
Längd	23,3 cm
Bredd	17,5 cm
Höjd	45,6 cm

Konstruktionsmaterial	metall / glas
Färger	vit (signalvit RAL 9003)
Skugga färg	vit
Garanti	24 månader
Ytterligare kommentarer	produkt handgjord på beställning
Typ / tillämpning	vägglampa, vägglampa
Strömförsörjning	~230V, 50/60 Hz

Övriga ytbehandlingar

