KUUL F svart taklampa IP44

https://ummo-lighting.se/sv/kuul/7478-kuul-f-svart-taklampa-ip44-5906733726505.html



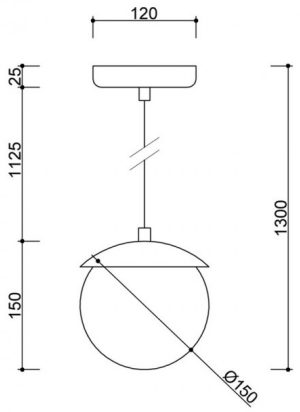

IP44

Pris: 180,24 € brutto

Tillverkare: **UMMO Lighting**

Produktkod: **KLF122PS0**

EAN: **5906733726505**

Beskrivning

Beskrivning av design

KUUL F är den minsta av pendellamporna i KUUL-kollektionen - kompakt men full av karaktär. Dess form bygger på samma principer som utmärker serien: en minimalistisk sfär av mjölkvitt glas, en enkel upphängning och omsorgsfulla detaljer. Trots sin lilla storlek behåller lampan sin skulpturala närvaro och visuella mjukhet.

Det är en armatur som fungerar bra som punktljuskälla, t.ex. bredvid en säng, ovanför ett sidobord eller i en rytmisk rad ovanför en köksö. Armaturen finns i svart (RAL 9005), vitt (RAL 9003) och vinrött (RAL 3004) och kan anpassas till en mängd olika interiörer och stilar - från japansk och skandinavisk minimalism till mer slående arrangemang.

Lampans komponenter och funktionalitet

Lampan KUUL F består av en enda glasskärm med en diameter på 15 cm, tillverkad av mjölkvitt glas, som försiktigt sprider ljuset och skapar en mysig

atmosfär. Den är upphängd i en 112,5 cm lång polyesterflätad kabel som kan justeras under installationen. Detta kompletteras med ett minimalistiskt pulverlackerat takfäste.

Inuti diffusorn finns en hållare för en G9-lampa (LED max 12W), vilket säkerställer energieffektivitet och möjligheten att justera ljusfärgen efter rummets behov.

Tack vare sin kompakta form är KUUL F idealisk för platser där det behövs subtil punktbelysning - både i bostäder och kommersiella utrymmen.

Användningsområde och skyddsklass IP20 / IP44

KUUL F-lampan finns i två olika skyddsklasser: IP20 och IP44. Den förstnämnda är lämplig för klassiska, torra bostadsutrymmen (vardagsrum, sovrum, korridor), medan IP44-versionen möjliggör säker användning även i rum med högre luftfuktighet - som badrum eller kök.

Tack vare sin lilla storlek och klassiska form smälter sfärlampan lätt in med andra armaturer från KUUL-kollektionen, vilket gör att du kan skapa sammanhängande belysningsarrangemang i hela din interiör.

Handgjord och unik

Varje KUUL F-lampa monteras för hand - med uppmärksamhet på detaljer, finish och konsekvent form. Det är en produkt för dem som uppskattar medveten design, hållbarhet och subtil estetik. Den mjölkiga glasskärmen, den känsliga metallstrukturen och de noggrant utvalda komponenterna skapar tillsammans ett funktionellt objekt som ger ljus och balans i inredningen.

Viktiga egenskaper

- Minimalistisk taklampa med en lampskärm med en diameter på 15 cm.
- Mjölkvitt glas för mjuk och jämn ljusspridning.
- Tre färgalternativ: svart (RAL 9005), vit (RAL 9003), vinröd (RAL 3004).
- Två tätningsversioner: IP20 för torra rum eller IP44 för områden som utsätts för fukt.
- G9 LED-ljuskälla (upp till 12W) - ljusfärg och ljusintensitet kan justeras.
- 112,5 cm lång flätad kabel - elegant utseende och lång livslängd.
- Lättviktsform som är idealisk för enstaka montering eller i grupp.
- Omsorgsfullt tillverkad och monterad för hand - en garanti för kvalitet och unikhet.

Teknisk information

Ljuskälla ingår	Inte
Typ av gänga	G9 LED
Max. effekt för armatur	1 x 12W
IP-grad	IP44
Kabellängd (s)	112,5 cm
Längd	15 cm
Bredd	15 cm
Höjd	15 cm
Diameter på takgaller	12 cm
Konstruktionsmaterial	metall / glas
Färger	svart (Jet Black RAL 9005)
Kabelns färg	svart
Typ av fläta	polyester
Skugga färg	vit
Garanti	24 månader
Ytterligare kommentarer	produkt handgjord på beställning
Typ / tillämpning	taklampa, pendellampa
Total längd	130cm
Strömförsörjning	~230V, 50/60 Hz

Övriga ytbehandlingar



