KOP D svart taklampa / plafond IP44

https://ummo-lighting.se/sv/kop/7482-kop-d-svart-taklampa-plafond-ip44-5906733726529.html

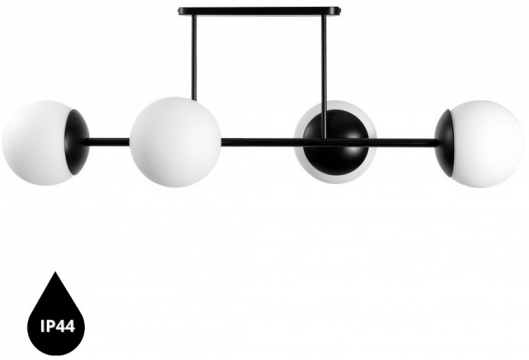

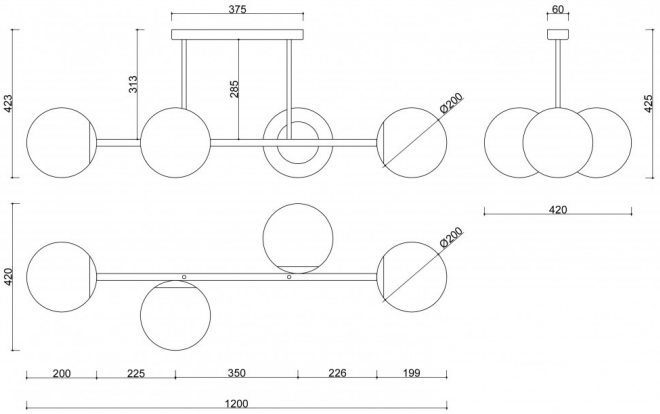

Pris: **682,68 €** brutto

Tillverkare: **UMMO Lighting**

Produktkod: **KPD420S3**

EAN: **5906733726529**

Beskrivning

Beskrivning av design

KOP D är en uttrycksfull takplafond som passar in i det moderna, grafiska synsättet på form och ljus. Trots sin ansenliga storlek behåller lampan sin lätthet tack vare de sfäriska glasskärmarna och armens geometriska arrangemang. Det är en armatur som inte bara lyser upp utan också organiserar rummet - både visuellt och funktionellt. Lampans form påminner om en modern tolkning av ett planetsystem: glaskulorna tycks snurra runt en axel och skapar en komposition full av rytm och balans.

Lampans komponenter och funktion

KOP D plafond består av fyra glasskärmar med en diameter på 20 cm, tillverkade av mjölkvitt glas som sprider ljuset jämnt och direkt. Lampskärmarna är placerade symmetriskt på strukturens horisontella axel och fästs i taket med två smala konsoler och en bas målad i svart (Jet Black RAL 9005) eller vit (RAL 9003).
Lampan har fyra E27-fatningar (max 4x15W LED), så att du fritt kan välja färg och intensitet på ljuset - från varmt och stämningsfullt till ljusare och mer

funktionellt. Hela armaturen är tillverkad av lackerad metall och glas.

Armaturens mått: 120 cm lång, 42 cm bred och 42,3 cm hög. Tack vare dessa proportioner är KOP D perfekt för större rum som vardagsrum, matsal eller kontorsutrymme.

Användningsområde och skyddsklass IP20 / IP44

KOP D-lampan finns i två vattentäta varianter - IP20 (för torra rum) och IP44 (för våtutrymmen, t.ex. badrum, utanför zoner med direkt vattenexponering).

Det är ett idealiskt förslag för dig som vill skapa en sammanhängande belysning i en interiör - plafonden passar perfekt ihop med andra lampor från KOP-kollektionen: vägglamporna KOP A, KOP B, KOP C och KOP F samt hängande lampan KOP E. Tillsammans bildar de en balanserad, modern helhet - oavsett om du vill ha stämningsfull belysning för din relaxavdelning eller exakt ljus över ditt bord.

Handgjorda och unika

Varje lampa monteras för hand på beställning, med största omsorg om detaljerna - en produkt som skapats med den enskilde betraktaren i åtanke, inte massproduktion. Dess finish vittnar om kvalitet och design, där varje element är viktigt.

Den utmärker sig genom:

- En harmonisk sammansättning av fyra stora glassfärer.
- Den expansiva formen som fungerar bra i rymliga interiörer.
- Handgjord och precisionslackerad i svart (Jet Black RAL 9005) eller vitt (RAL 9003).
- Val av IP20- eller IP44-varianter.
- En del av den sammanhängande KOP-kollektionen - perfekt att kombinera med andra modeller.

Teknisk information

Ljuskälla ingår	Inte
Typ av gänga	E27 LED
Max. effekt för armatur	4 x 15W
IP-grad	IP44
Längd	120 cm
Bredd	42 cm
Höjd	42,3 cm
Takskenans mått längd x bredd	40 cm x 6 cm
Konstruktionsmaterial	metall / glas
Färger	svart (Jet Black RAL 9005)
Skugga färg	vit
Garanti	24 månader
Ytterligare kommentarer	produkt handgjord på beställning
Typ / tillämpning	taklampa, plafond
Strömförsörjning	~230V, 50/60 Hz

Övriga ytbehandlingar

