SUGURI C vit taklampa i XL-storlek

https://ummo-lighting.se/sv/suguri/7506-suguri-c-vit-xl-taklampa-5906733726765.html

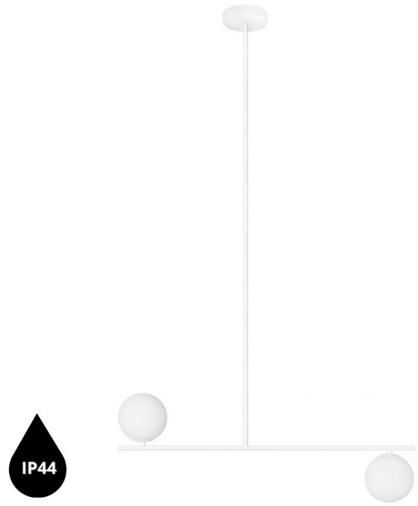

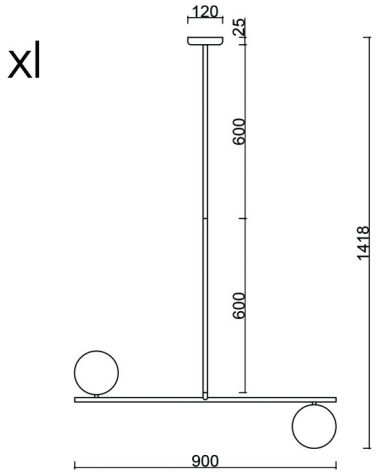

Pris: **446,10 €** brutto

Tillverkare: **UMMO Lighting**

Produktkod: **SGC311RS66**

EAN: **5906733726765**

Beskrivning

På lina, det vill säga lamporna från kollektionen SUGURI, som skapades som en del av samarbetet mellan varumärket UMMO och SALAK-studion. Pendellamporna i denna serie är baserade på en metallram på vilken mjölkvita glaskulor har vuxit. Suguri betyder vinbär påjapanska . Det var grenen med denna frukt som inspirerade till kollektionens design. Armaturerna finns i mångsidigt svart och vitt i upp till fyra varianter: enkla, dubbla, tredubbla eller fyrdubbla ljuskällor. Välj belysning från SUGURI-kollektionen och se ditt hem blomma ut med stilfullt ljus.

Teknisk information

Ljuskälla ingår	Inte
Typ av gänga	G9 LED
Ingångsspänning	220-240V
Max. effekt för armatur	2 x 12W
IP-grad	IP44
Bredd	90 cm
Höjd	142 cm
Djup	15 cm
Diameter på takgaller	12 cm
Konstruktionsmaterial	metall / glas
Färger	vit (signalvit RAL 9003)
Lampskärmens diameter	15 cm
Dimbar	ja
Garanti	24 månader
Ytterligare kommentarer	produkt handgjord på beställning
Typ / tillämpning	taklampa, pendellampa

Övriga ytbehandlingar

