YOTTSU W A vit vägglampa / väggsconce

Färgtemperatur:

https://ummo-lighting.se/sv/yottsu/7533-yottsu-w-a-vit-vaegglampa-vaeggsconce-5906733722996.html



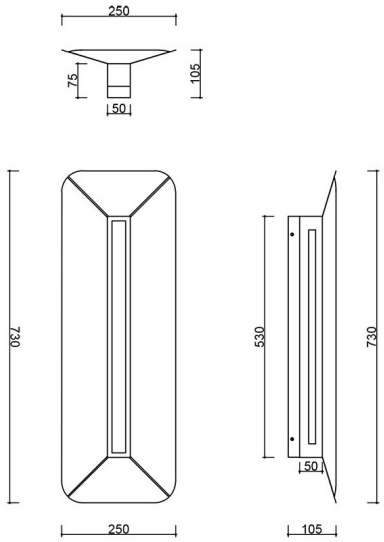

Pris: 509,51 € brutto

Tillverkare: **UMMO Lighting**

Produktkod: **YWA610002**

EAN: **5906733722996**

Att välja:

Färgtemperatur	Produktkod	Ean13	Bruttopris
3000K	YWA610002	5906733722996	509,51 €
4000K	YWA610004	5906733723009	509,51 €

Beskrivning

Designbeskrivning

Vägglampan YOTTSU W A är en sofistikerad tolkning av minimalistisk design, inspirerad av estetiken i 1990-talets italienska design. Dess smala, vertikala form ger en känsla av harmoni och balans i inredningen. Den karakteristiska öppningen i kupans kropp ger strukturen en visuell lätthet, bryter formens enhetlighet och bidrar till dess dynamiska karaktär. Armaturens färger är hämtade från UMMO-varumärkets breda palett: vit RAL 9003, svart RAL 9005, melon RAL 1028, blå RAL 5014.

Den har inte bara en estetisk funktion genom att snygga till armaturens linje och ge den en visuell renhet, utan framför allt en praktisk funktion - den förhindrar effektivt bländning. Dessutom gör de subtila sidoskårorna i designen att ljuset försiktigt flödar ut på väggen och skapar en mjuk, stämningsfull bakgrund. Det är en genomtänkt lösning som understryker den uppmärksamhet på användarkomfort och ljuskvalitet som är ett av kännetecknen för UMMO:s design.

Lampans komponenter och funktionalitet

Lampan är tillverkad av högkvalitativt pulverlackerat stål, vilket garanterar hållbarhet och en estetiskt tilltalande finish. Den är utrustad med en integrerad 10W LED-ljuskälla (CRI 90), som finns i två färgtemperaturer - 3000K eller 4000K - vilket gör det möjligt att skräddarsy den inre atmosfären.

Lampans smala form, med måtten 10,5 x 25 x 73 cm, gör att den passar perfekt som accentbelysning i olika utrymmen.

Namnet YOTTSU kommer från det japanska språket och betyder siffran fyra - en av de grundläggande termer som används i ett vardagligt, sakligt sammanhang, till exempel för att räkna föremål. I fallet med den här armaturen får denna betydelse ett symboliskt djup. Utgångspunkten för namnet var fyrklövern - en symbol för lycka, harmoni och sällsynthet. Dess unika karaktär och naturliga symmetri blev inspirationen till en lampa som inte bara lyser upp ett utrymme utan också organiserar det visuellt. De fyra klöverbladen kan läsas som designens metaforiska pelare: ljus, form, funktion och känsla - de värden som utgör kärnan i YOTTSU.

I det här perspektivet blir lampan rummets mittpunkt, som inte tränger sig på utan styr omgivningen med sin närvaro. Dess strömlinjeformade men distinkta form fungerar som en ljuskompass - en tyst guide kring vilken vardagslivet kan utvecklas. Det är en armatur som är utformad för balans, orientering och intuitiv elegans och som passar in i en medveten inredning.

Tillämpning och skyddsklass IP20

YOTTSU W A har kapslingsklass IP20 och är avsedd för användning i torra utrymmen som vardagsrum, matsalar, korridorer, hotell, restauranger eller kontorslokaler. Dess geometriska form och subtila detaljer gör den till en perfekt match för interiörer som är inredda i minimalistisk, skandinavisk eller japansk stil.

Vägglampan YOTTSU W A passar perfekt ihop med pendellampan YOTTSU A från samma serie och skapar en sammanhängande, modern belysningsuppsättning. Denna kombination upprätthåller den visuella kontinuiteten i rummet och kombinerar tak- och väggbelysning till en harmonisk komposition.

Handgjord och unik

Varje YOTTSU W A-lampa är handmonterad på beställning i en polsk fabrik, vilket garanterar unikhet och hög kvalitet på utförandet. Det är ett förslag för dem som uppskattar ett individuellt förhållningssätt till design och precision i hantverket.

YOTTSU W A är inte bara en lampa - det är en balanspunkt i din inredning, som kombinerar precision i utförandet med minimalistisk elegans. Vi inbjuder dig att upptäcka vägglampan YOTTSU - låt ljuset bli centrum i ditt rum och ge din inredning en ny, medveten rytm med UMMO.

Viktiga egenskaper:

- Modern minimalistisk design i samma anda som 90-talets italienska design.
- Tillgängliga färgtemperaturer: 3000K eller 4000K.
- Handgjord för att säkerställa att produkten är unik - varje del är skapad med omsorg om detaljerna.
- Brett utbud av trendiga färger.
- Ädelt ytmaterial: stål.
- Inbyggd ljuskälla med beprövade lysdioder som håller rätt parametrar.
- Skyddsklass: IP20 - för inomhusbruk.
- Möjlighet att anpassa finishen inom UMMO-färgkollektionen.

3000K LED-strip parametrar:

- 2835 SMD diodtyp
- ljusflöde 2900lm/m
- effekt 24W/m
- spänning 24V
- IP20

4000K LED-remsa parametrar:

- typ av lysdioder 2835 SMD
- flöde 3115lm/m
- effekt 24W/m
- spänning 24V

- IP20

Parametrar för strömförsörjning av LED-listen:

- utgångsspänning 24V
- effekt 10W

Teknisk information

Ljuskälla ingår	Ja
Typ av ljuskälla	LED
Max. effekt för armatur	10W
IP-grad	IP20
Bredd	25 cm
Höjd	73 cm
Djup	10,5 cm
Takskenans mått längd x bredd	53cm x 5cm
Konstruktionsmaterial	metal / aluminium
Färger	vit (signalvit RAL 9003)
Färg på ram	vit
Garanti	5 lat
Ytterligare kommentarer	produkt handgjord på beställning
Typ / tillämpning	vägglampa, vägglampa

Övriga ytbehandlingar


