KUGLO B taklampa IP44

https://ummo-lighting.se/sv/kuglo/7542-kuglo-b-taklampa-med-pendel-5906733723290.html



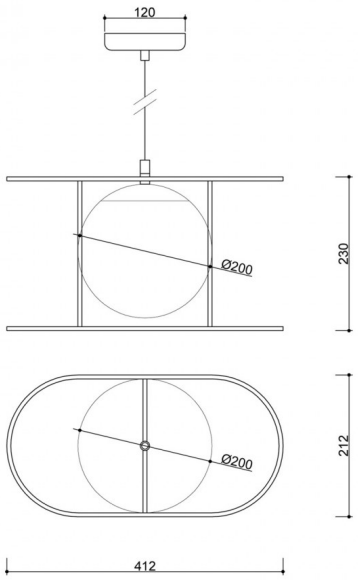

IP44

Pris: 255,85 € brutto

Tillverkare: **UMMO Lighting**

Produktkod: **KUB122BS0**

EAN: **5906733723290**

Beskrivning

KUGLO är som ett trolleritrick... Sfärer som balanserar på metallstänger och skapar ett skådespel av ljus och skugga i ett rum. Vad sägs om att göra inredningen i ditt hem mer magisk med KUGLO? Välj en (eller flera!) av de fyra versionerna och låt fantasin flöda. I KUGLO-kollektionen hittar du en elegant plafond, en vägglampa samt enkla och tredubbla pendellampor. De många olika alternativen ger upphov till enorma designmöjligheter. Hänglamporna kommer att framhäva karaktären i ett eklektiskt vardagsrum, vägglampan kommer snabbt att göra sig hemmastadd i ett minimalistiskt sovrum, medan plafonden kommer att vara ett elegant tillskott till ett modernt kontor. Magiska lampor, magisk effekt!

Teknisk information

Ljuskälla ingår	Inte
Typ av gänga	E27 LED
Ingångsspänning	220-240V
Max. effekt för armatur	1 x 15W
IP-grad	IP44
Kabellängd (s)	100 cm
Längd	123 cm
Bredd	41,2 cm
Höjd	23 cm
Djup	21,2 cm
Diameter på takgaller	12 cm
Konstruktionsmaterial	metall / glas
Färger	svart (Jet Black RAL 9005)
Kabelns färg	svart
Typ av fläta	bomull
Skugga färg	vit
Lampskärmens diameter	20 cm
Färg på ram	svart
Dimbar	ja
Garanti	24 månader
Ytterligare kommentarer	produkt handgjord på beställning
Typ / tillämpning	taklampa, pendellampa

Övriga ytbehandlingar