RIFLO W A olivgrön vägglampa / väggsconce

Färgtemperatur:

https://ummo-lighting.se/sv/riflo/7579-riflo-w-a-olivgroen-vaegglampa-vaeggsconce-5906733727014.html



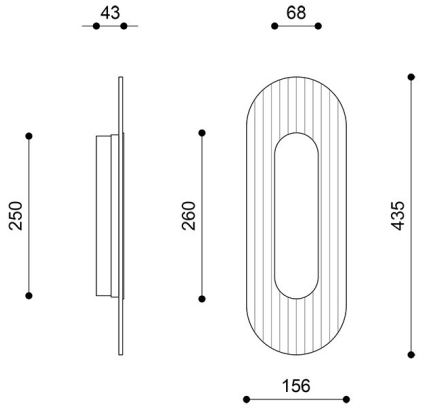

Pris: **268,05 €** brutto

Tillverkare: **UMMO Lighting**

Produktkod: **RIWA614002**

EAN: **5906733727014**

Att välja:

Färgtemperatur	Produktkod	Ean13	Bruttopris
3000K	RIWA614002	5906733727014	268,05 €
4000K	RIWA614004	5906733729667	268,05 €

Beskrivning

Designbeskrivning

RIFLO W A är en vägglampa vars form drar uppmärksamheten till sig med sin subtila geometri - den platta, ovala formen på vägglampan påminner om planen på en modernistisk byggnad - ett enkelt, funktionellt block som man kan hitta i arkitekturen i 1930-talets Gdynia eller i Bauhaus-skolans klassiska realiseringar. Det är geometrisk renhet, underordnad principen "form följer funktion". RIFLO W A är dock inte ett direkt citat från det förflutna - användningen av transparent, räfflat och handskuret glas ger armaturen en modern touch. Ytstrukturen bryter upp ljuset på ett subtilt sätt, vilket ger helheten en känsla av djup och visuell lätthet. Det är en nytolkning av modernismen på en samtida grund - med respekt för klassikerna, men utan att duplicera.

Namnet RIFLO kan tolkas som en fonetisk omvandling av det engelska ordet "riffle", som betyder fina spår eller prägling. Det är detta motiv av rytm och ytstruktur som ger lampan dess identitet. Form och detalj går här hand i hand och skapar en sammanhängande helhet vars styrka ligger i måttfullhet.

Lampans komponenter och funktion

Lampans hölje är tillverkat av pulverlackerad metall i RAL 6013 olivgrön, RAL 9003 vit eller RAL 9005 svart, vilket framhäver den minimalistiska formen och skärper den grafiska konturen. Lampans framsida består av exakt räfflat glas - transparent men strukturerat, vilket ger ljuset riktning och mjukhet på samma gång.

Lampan är utrustad med en integrerad 3W LED-ljuskälla, som finns i två ljusfärgsalternativ - 3000K (varm) eller 4000K (neutral). Detta gör att användaren kan välja den version som passar bäst för utrymmets karaktär och den stämning som man vill skapa i det. Lampans mått är 4,3 x 15,6 x 43,5 cm - proportioner som gör att lampan ser smal och elegant ut även i ett begränsat utrymme.

Tillämpning och skyddsklass IP20

RIFLO W A har utformats med tanke på torra interiörer - enligt IP20-skyddsklassen fungerar den bäst i vardagsrum, korridorer, sovrum och entréer. Det är en armatur som fungerar perfekt som hjälp- eller accentljus och som berikar den inre atmosfären utan att dominera utrymmet.

Handgjord och unik

Varje RIFLO W A-lampa monteras för hand efter beställning. Det är en produkt långt från massproduktion - tillverkad med omsorg och precision, i linje med UMMO:s varumärkesfilosofi, som lägger stor vikt vid raffinerade detaljer, hållbarhet och individualitet.

Med sin moderna tolkning av modernistisk form, höga kvalitet i utförandet och subtila närvaro är RIFLO W A för dem som uppskattar medveten design - grundad i historien men öppen för nutiden. Vi inbjuder dig att köpa och upptäcka ljuset designat av UMMO.

Viktiga funktionella egenskaper

- Modernism-inspirerad platt-oval form.
- Färgval: olivgrön RAL 6013, vit RAL 9003 eller svart RAL 9005.
- Ädla material: metall / räfflat klarglas.
- Samtida karaktär tack vare räfflat glas.
- Inbyggd ljuskälla med LED-lampor med beprövad prestanda.
- Skyddsklass: IP20 - för inomhusbruk.
- Handmonterad på beställning - varje del är skapad med omsorg om detaljerna.

Teknisk information

Ljuskälla ingår	Ja
Typ av ljuskälla	LED
Max. effekt för armatur	3W
IP-grad	IP20
Längd	4,3 cm
Bredd	15,6cm
Höjd	43,5 cm
Takskenans mått längd x bredd	25 cm x 6,8 cm
Konstruktionsmaterial	metall / klart räfflat glas
Färger	grön (Reed Green RAL 6013)
Skugga färg	genomskinlig
Garanti	5 lat
Ytterligare kommentarer	produkt handgjord på beställning
Typ / tillämpning	vägglampa, vägglampa
Strömförsörjning	~230V, 50/60 Hz

Övriga ytbehandlingar



