MALUMI A olivgrön taklampa

Färgtemperatur:
Dimning:

https://ummo-lighting.se/sv/malumi/7684-malumi-a-olivgroen-taklampa-5906733727694.html



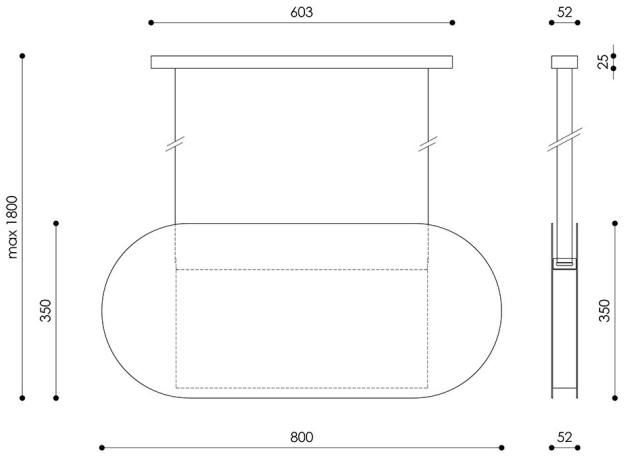

Pris: **572,93 €** brutto

Tillverkare: **UMMO Lighting**

Produktkod: **MLA61414P2**

EAN: **5906733727694**

Att välja:

Färgtemperatur	Dimning	Produktkod	Ean13	Bruttopris
3000K	nej	MLA61414P2	5906733727694	572,93 €
3000K	ja	MLA61414P2D	5906733745421	646,10 €
4000K	ja	MLA61414P2D	5906733745421	646,10 €
4000K	nej	MLA61414P2	5906733727694	572,93 €

Beskrivning

Designbeskrivning

MALUMI A-lampan är en distinkt fusion av bärbar konst och 1980-talets estetik. Dess namn, inspirerat av ordet "malumi" som betyder sjöman på tamilska, syftar på resor och upptäckten av nya former. Lampans design bygger på Memphis-rörelsen, som kännetecknas av djärva färger och geometriska former, samtidigt som den behåller en modernistisk enkelhet. Dess form - baserad på en platt oval skärm - är en medveten referens till modernismen, där geometrins enkelhet var tänkt att uttrycka modernitet och ordning. UMMO använder sig av detta motiv med fullständig konsekvens, men ger det energi med intensiva färger, så att lampan inte smälter in i bakgrunden - den är utformad för att vara närvarande som en tydlig accent i inredningen. Färgen, formen och de balanserade proportionerna gör den till ett nästan skulpturalt objekt - mer som en modern ljusinstallation än en klassisk armatur. I Memphis estetiska anda kombinerar MALUMI A geometri med uttryck, men gör det med kontroll och känsla för proportioner.

Lampans komponenter och funktionalitet

Lampkroppen är tillverkad av pulverlackerad aluminium, vars djupa matta skärm förstärker uttrycket i form och färg. Tack vare det använda materialet är lampan lätt trots sin stora storlek. Den kan levereras i följande färger: RAL 9003 vit, RAL 9005 svart, RAL 2002 rödorange, RAL 5003 marinblå, RAL 6013 olivgrön. Hela armaturen bildar ett kompakt, homogent belysningsobjekt där ljuskällan är förintegrerad - vilket innebär att den inte kräver någon separat glödlampa eller något byte.

Den integrerade LED-modulen är utformad för att avge ett jämnt och mjukt ljus med hög energieffektivitet och lång livslängd. MALUMI A ger därför en konstant, väl fördelad luminans utan behov av ytterligare justeringar eller ingrepp från användaren.

Lampan är upphängd i ett 145 cm långt textilband i en färg som matchar kroppen. Dess horisontella form och proportioner (80 x 5,2 x 35 cm) gör att den passar perfekt över en köksö, en bar eller ett bord och ger inte bara ljus utan också karaktär till utrymmet.

Tillämpning och IP20-skyddsklass

Tack vare skyddsklassen IP20 är MALUMI A avsedd för inomhusbruk i torra utrymmen. Den passar perfekt över ett matsalsbord, över en köksö eller i ett elegant vardagsrum och ger inredningen karaktär och energi.

Handgjord och unik

Varje del av MALUMI A-lampan monteras för hand på beställning, med uppmärksamhet på de minsta detaljerna. Det är en noggrant utformad produkt som är tillverkad med den enskilda kunden i åtanke, inte masskonsumenten. Handtillverkningen garanterar att varje del är unik och av hög kvalitet. MALUMI A är inte bara en lampa, det är en manifestation av mod inom design. Dess närvaro i rummet är en deklaration av stil och kärlek till tillämpad konst. Vi inbjuder dig hjärtligt att köpa och uppleva den exceptionella designen av varumärket UMMO.

Viktiga egenskaper:

- Design inspirerad av Memphis-rörelsen och modernismen.
- Material: metall.
- Färgval: vit RAL 9003, svart RAL 9005, rödorange RAL 2002, marinblå RAL 5003, olivgrön RAL 6013.
- Valbar färgtemperatur på ljuskällan: 3000K (varm) eller 4000K (neutral).
- Inbyggd ljuskälla med beprövade lysdioder som håller rätt parametrar.
- Skyddsklass: IP20 - för inomhusbruk.
- Handmonterad på beställning - varje del är skapad med omsorg om detaljerna.

Teknisk information

Ljuskälla ingår	Ja
Typ av ljuskälla	LED
Max. effekt för armatur	24W
IP-grad	IP20
Kabellängd (s)	145 cm
Ledningslängder	145cm
Längd	80 cm
Bredd	5,2 cm
Höjd	35 cm
Takskenans mått längd x bredd	60,3 cm x 5,2 cm
Konstruktionsmaterial	metal / aluminium
Färger	grön (Reed Green RAL 6013)
Kabelns färg	grön
Typ av fläta	polyester
Garanti	5 lat
Ytterligare kommentarer	produkt handgjord på beställning
Typ / tillämpning	taklampa, pendellampa

Total längd	180cm
Strömförsörjning	~230V, 50/60 Hz

Övriga ytbehandlingar

