PLAAT C marinblå vägglampa / väggsconce

https://ummo-lighting.se/sv/plaat/7722-plaat-c-svart-vagglampa-vagglampa-5906733728967.html

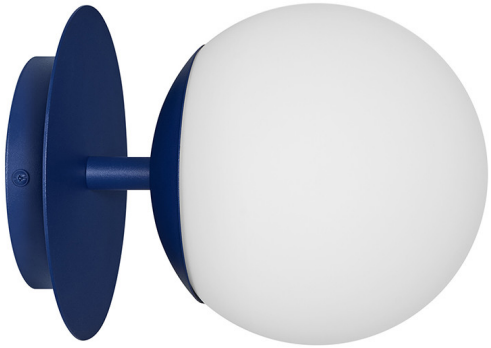

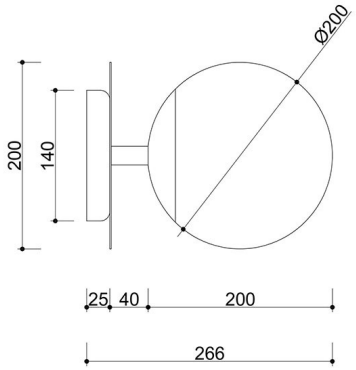

Pris: 221,71 € brutto

Tillverkare: **UMMO Lighting**

Produktkod: **PLC113000**

EAN: **5906733728967**

Beskrivning

PLAAT-kollektionen är säkerligen kopplad till poeten och författaren Sylvia Plath genom sin glasskärm :) Den mjölkvita sfären, som är karakteristisk för UMMO-lamporna, är utformad för att avslöja ljusets poesi. Metallrören korsas av en tunn skiva som likt ett paraply skyddar den stora skärmen med ett elegant lock. Det är metallskivan som utmärker PLAAT-armaturerna, som finns i två färgvarianter: svart och vitt samt svart och vitt med guldelement. I denna serie hittar du, beroende på rörets storlek, pendellampor, taklampor, plafonder samt bordslampor. UMMO-belysningen är handmonterad av högkvalitativa komponenter i vår studio i Gdynia. Vi är hemma med ljus :)

Teknisk information

Ljuskälla ingår	Inte
Typ av gänga	E27 LED
Max. effekt för armatur	1 x 15W
IP-grad	IP20
Längd	26,6cm
Bredd	20 cm
Höjd	20 cm
Diameter på takgaller	14 cm
Konstruktionsmaterial	metall / glas
Färger	Marinblå (Sapphire Blue RAL 5003)
Skugga färg	vit
Garanti	24 månader
Ytterligare kommentarer	produkt handgjord på beställning
Typ / tillämpning	vägglampa, vägglampa
Strömförsörjning	~230V, 50/60 Hz

Övriga ytbehandlingar

