RIFLO W A Steel – en vägglampa i stål med färglöst, satinmatat glas

Färgtemperatur:

https://ummo-lighting.se/sv/riflo/7788-riflo-w-a-steel-en-vaegglampa-i-stal-med-faergloest-satinmatat-glas-5906733727762.html



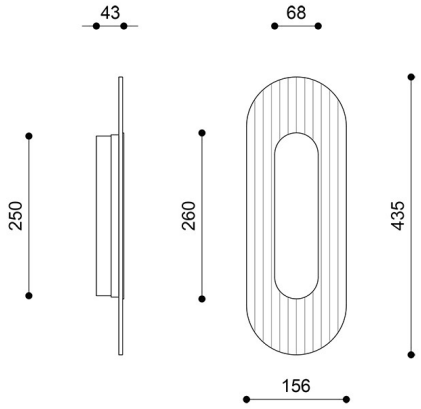

Pris: **272,93 €** brutto

Tillverkare: **UMMO Lighting**

Produktkod: **RWAS616012**

EAN: **5906733727762**

Att välja:

Färgtemperatur	Produktkod	Ean13	Bruttopris
3000K	RWAS616012	5906733727762	272,93 €
4000K	RWAS616014	5906733727779	272,93 €

Beskrivning

Designbeskrivning

RIFLO W A Steel är en vägglampa vars form väcker uppmärksamhet med sin subtila geometri och välavvägda materialkombination. Lampans platta, ovala silhuett anspelar på den modernistiska arkitekturen, där enkelhet i formen och funktionalitet spelar en avgörande roll. Inspiration från Bauhaus-estetik och 1930-talets modernism ger lampan en tidlös karaktär, och stålfinishen understryker dess eleganta, arkitektoniska uttryck.

Modellens mest karakteristiska inslag är den färglösa, satinblanka lampskärmen av räfflat glas, kompletterad med ett dekorativt inslag i stålfärg. De regelbundna räfflorna skapar en subtil rytm och ger ytan djup, samtidigt som de mjukt sprider ljuset. Glasets transparenta struktur gör att armaturen behåller sin visuella lätthet, medan metalldetaljerna framhäver dess precist utformade form. RIFLO W A Steel är en samtida tolkning av den modernistiska estetiken, där det dekorativa uttrycket härrör från materialet, proportionerna och de genomarbetade detaljerna.

Namnet RIFLO kan tolkas som en fonetisk omvandling av det engelska ordet "riffle", som betyder fina räfflor eller präglingar. Det är just glasets räfflade yta som ger lampan dess igenkännliga karaktär. Den geometriska formen och den subtila strukturen skapar en sammanhängande komposition, vars styrka ligger i återhållsamheten och den medvetna användningen av materialen.

Lampans komponenter och funktionalitet

Konstruktionen av vägglampan RIFLO W A Steel kombinerar metalldelar i stålfinish med en dekorativ lampskärm av färglöst, satinert glas. Den räfflade ytan ger armaturen en unik karaktär och påverkar ljusets spridning, vilket skapar en mjuk spridningseffekt. Helheten kompletteras av en mörkbeige metallmask, som fungerar som ett diskret monteringselement och fulländar kompositionen.

Lampan är utrustad med en inbyggd LED-ljuskälla på 3 W. Den låga strömförbrukningen gör att vägglampan passar utmärkt som kompletterande eller accentbelysning som framhäver utvalda inslag i inredningen. Den slanka konstruktionen med måtten 4,3 × 15,6 × 43,5 cm gör att den även kan monteras på platser där det är viktigt att bevara en visuell lätthet och utnyttja utrymmet på ett effektivt sätt.

Användningsområde och skyddsklass IP20

RIFLO W A Steel har utformats för belysning i torra inomhusmiljöer. Skyddsklass IP20 innebär att armaturen är avsedd för användning inomhus, under förhållanden utan direkt exponering för fukt. Den passar utmärkt i vardagsrum, sovrum, korridor, hall eller entré.

Vägglampan kan fungera som tilläggsbelysning, dekorativ belysning eller accentbelysning och framhäva väggens struktur och utvalda inredningsdetaljer. Tack vare kombinationen av ståldetaljer och räfflat glas smälter den harmoniskt in i modernistiska, minimalistiska och samtida inredningar, liksom i interiörer inspirerade av den industriella stilen.

Material och genomarbetade detaljer

Karaktären hos lampan RIFLO W A Steel bygger på en noggrant utvald kombination av metall och glas. Ståldetaljerna ger armaturen ett uttrycksfullt utseende, medan den färglösa, satinblanka lampskärmen tillför subtilitet och dekorativt djup. Den räfflade ytan bryter av mot materialets släthet, vilket framhäver formens precision och ger lampan en unik karaktär.

Designen bygger på harmoniska proportioner och återhållsamhet i uttrycksmedlen. I stället för överflödiga dekorationer är det geometrin, glasets struktur och kontrasten mellan den metalliska ytan och skärmens delikata struktur som fångar uppmärksamheten. Tack vare detta förblir RIFLO W A Steel ett uttrycksfullt och samtidigt diskret inslag i inredningen.

RIFLO W A Steel är ett förslag för dem som uppskattar tidlös design, ädla material och subtila detaljer. Kombinationen av modernistisk inspiration, räfflat glas och integrerad LED-belysning gör att vägglampan utgör ett estetiskt komplement till moderna interiörer.

Viktigaste egenskaper

- Geometrisk form inspirerad av modernismen och Bauhaus-estetik.
- Stålyta med dekorativt metalldetalj.
- Färglös, satinfinishad lampskärm av räfflat glas.
- Kombinationen av metall och glas framhäver armaturens moderna karaktär.
- Inbyggd LED-ljuskälla på 3 W.
- Smal design: 4,3 × 15,6 × 43,5 cm.
- Mörkbeige metallmask med måtten 25 × 6,8 cm.
- Skyddsklass IP20 – för inomhusbruk.

Teknisk information

Ljuskälla ingår	Ja
Typ av ljuskälla	LED
Max. effekt för armatur	3W
IP-grad	IP20
Längd	4,3 cm

Bredd	15,6cm
Höjd	43,5 cm
Takskenans mått längd x bredd	25 cm x 6,8 cm
Konstruktionsmaterial	stål / glas
Färger	rostfritt stål (Steel)
Skugga färg	satin, färglös
Garanti	5 lat
Ytterligare kommentarer	produkt handgjord på beställning
Typ / tillämpning	vägglampa, vägglampa
Strömförsörjning	~230V, 50/60 Hz

Övriga ytbehandlingar



