RIFLO W B Steel – vägglampa i stål med färglöst glas

Färgtemperatur:

https://ummo-lighting.se/sv/riflo/7792-riflo-w-b-steel-vaegglampa-i-stal-med-faergloest-glas-5906733727861.html



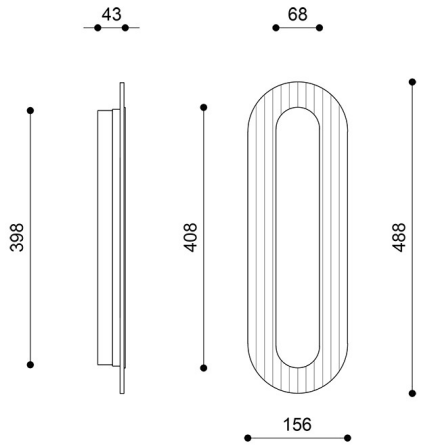

Pris: **299,76 €** brutto

Tillverkare: **UMMO Lighting**

Produktkod: **RIWBS616002**

EAN: **5906733727861**

Att välja:

Färgtemperatur	Produktkod	Ean13	Bruttopris
3000K	RIWBS616002	5906733727861	299,76 €
4000K	RIWBS616004	5906733727878	299,76 €

Beskrivning

Produktbeskrivning

RIFLO W B Steel är en vägglampa som förenar essensen av modernistisk arkitektur med ett modernt designperspektiv. Dess avlånga, ovala form anspelar på modernismens geometriska principer och Bauhaus-estetik, där enkelhet, funktionalitet och harmoniska proportioner utgör grunden för designen. Stålfinishen ger armaturen en elegant, tidlös karaktär, och den slanka silhuetten understryker dess arkitektoniska uttryck.

Lampans mest karakteristiska inslag är den genomskinliga, räfflade glaskupolen, kompletterad med ett dekorativt inslag i stålfärg. De regelbundna räfflorna ger ytan rytm och djup, bryter ljuset på ett subtilt sätt och skapar ett intressant spel av reflektioner. Det genomskinliga glaset framhäver materialets struktur samtidigt som det bevarar hela konstruktionens visuella lätthet. Det är en samtida tolkning av den modernistiska formen, där det dekorativa uttrycket härrör från texturen, proportionerna och de noggrant utarbetade detaljerna.

Namnet RIFLO kan tolkas som en kombination av associationer till de engelska orden "riffle", som betyder räffling eller prägling, och "flow", som syftar på flöde. Denna kombination återspeglar väl projektets karaktär – den rytmiska strukturen hos det räfflade glaset och den långsträckta formens flytande karaktär. Tack vare detta förenar RIFLO W B Steel geometrisk disciplin med en subtil ytdynamik.

Lampans komponenter och funktionalitet

Vägglampan RIFLO W B Steel är tillverkad av metall och glas, vilket skapar en harmonisk komposition med modern karaktär. Den stålfärgade ytan framhäver armaturens minimalistiska form, medan den genomskinliga, räfflade lampskärmen utgör dess mest uttrycksfulla dekorativa element. Glasets struktur kompletteras av en dekorativ detalj i stålfärg, och helheten fulländas av en mörkbeige metallmask som diskret smälter in i lampans konstruktion.

Armaturen är utrustad med en inbyggd LED-ljuskälla på 4,8 W. Glasets räfflade yta påverkar ljusets spridning, vilket ger det en subtil struktur och framhäver skärmens visuella egenskaper. Den avlånga konstruktionen med måtten 4,3 × 15,6 × 48,8 cm gör att vägglampan framstår som slank och elegant och utgör en uttrycksfull accent på väggen. Jämfört med modellen RIFLO W A ger dess större höjd en mer avlång visuell effekt.

Användningsområde och skyddsklass IP20

RIFLO W B Steel är utformad för belysning i torra inomhusmiljöer. Skyddsklass IP20 innebär att armaturen är avsedd för inomhusbruk på platser som inte utsätts för direkt fukt. Den passar utmärkt i vardagsrum, sovrum, korridor, hall eller entré.

Vägglampan kan fungera som accent- eller kompletterande belysning och framhäva interiörens arkitektur och utvalda inredningsdetaljer. Tack vare kombinationen av ståldetaljer och genomskinligt, räfflat glas smälter den harmoniskt in i moderna, minimalistiska och industriella utrymmen, liksom i interiörer inspirerade av modernismen. Dess avlånga form gör det möjligt att framhäva väggarnas vertikala ytor, vilket tillför inredningen elegans och visuell ordning.

Handgjord och unik

Varje exemplar av lampan RIFLO W B monteras för hand på beställning, med omsorg om precision i utförandet och finslipning av detaljerna. Detta tillvägagångssätt understryker produktens individuella karaktär och UMMO:s varumärkesfilosofi, som bygger på medvetet formgivande, högkvalitativa material och noggrann finish.

RIFLO W B Steel är ett förslag för dem som uppskattar tidlös estetik, ädla material och en modern syn på belysning. Kombinationen av en långsträckt, geometrisk form, stålaccenter och transparent, räfflat glas skapar en harmonisk helhet som fångar uppmärksamheten med sina detaljer utan att överväldiga rummet. Det är en belysning där inspiration från modernismen möter samtida funktionalitet.

Viktigaste egenskaper

- En modern, avlång form inspirerad av modernismen och Bauhaus-estetik.
- Stålyta med dekorativt metalldetalj.
- Genomskinlig, räfflad glaskupol som framhäver ljusets struktur.
- En tidlös kombination av metall och glas.
- Inbyggd LED-ljuskälla på 4,8 W.
- Smal design: 4,3 × 15,6 × 48,8 cm.
- Mörkbeige metallmask med måtten 39,8 × 6,8 cm.
- Skyddsklass IP20 – för inomhusbruk.
- Handtillverkad på beställning med omsorg om detaljerna.

Teknisk information

Ljuskälla ingår	Ja
Typ av ljuskälla	LED
Max. effekt för armatur	4,8W

IP-grad	IP20
Längd	4,3 cm
Bredd	15,6cm
Höjd	48,8cm
Takskenans mått längd x bredd	39,8 cm x 6,8 cm
Konstruktionsmaterial	stål / glas
Färger	rostfritt stål (Steel)
Skugga färg	genomskinlig
Garanti	5 lat
Ytterligare kommentarer	produkt handgjord på beställning
Typ / tillämpning	vägglampa, vägglampa
Strömförsörjning	~230V, 50/60 Hz

Övriga ytbehandlingar



