# RIFLO W B Steel – vägglampa i stål med färglöst, satinmatat glas

Färgtemperatur:

https://ummo-lighting.se/sv/riflo/7793-riflo-w-b-steel-vaegglampa-i-stal-med-faergloest-satinmatat-glas-5906733727885.html



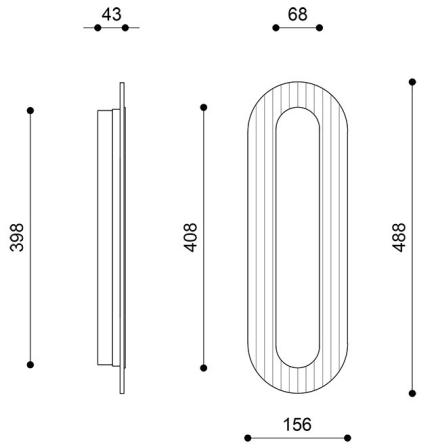


Pris: **299,76 €** brutto

Tillverkare: **UMMO Lighting**

Produktkod: **RIWBS616012**

EAN: **5906733727885**

## Att välja:

| Färgtemperatur | Produktkod | Ean13 | Bruttopris |
|---|---|---|---|
| 3000K | RIWBS616012 | 5906733727885 | 299,76 € |
| 4000K | RIWBS616014 | 5906733727892 | 299,76 € |

## Beskrivning

### Produktbeskrivning

RIFLO W B Steel är en vägglampa som förenar essensen av modernistisk arkitektur med ett modernt designperspektiv. Dess långsträckta, ovala form anspelar på modernismens geometriska principer och Bauhaus-estetik, där enkelhet, funktionalitet och harmoniska proportioner utgör grunden för designen. Stålfinishen ger armaturen en elegant, tidlös karaktär, och den slanka silhuetten understryker dess arkitektoniska uttryck.

Lampans mest karakteristiska inslag är den färglösa, satinmattade, räfflade glaskupolen, kompletterad med ett dekorativt inslag i stålfärg. De regelbundna räfflorna ger ytan rytm och djup, bryter ljuset på ett subtilt sätt och skapar ett intressant spel av reflektioner. Det transparenta glaset framhäver materialets struktur samtidigt som det bevarar hela konstruktionens visuella lätthet. Det är en samtida tolkning av den modernistiska formen, där det dekorativa uttrycket härrör från texturen, proportionerna och de noggrant utarbetade detaljerna.

Namnet RIFLO kan tolkas som en kombination av associationer till de engelska orden "riffle", som betyder räffling eller prägling, och "flow", som syftar på flöde. Denna kombination återspeglar väl projektets karaktär – den rytmiska strukturen hos det räfflade glaset och den långsträckta formens flytande karaktär. Tack vare detta förenar RIFLO W B Steel geometrisk disciplin med en subtil ytdynamik.

## Lampans komponenter och funktionalitet

Vägglampan RIFLO W B Steel är tillverkad av metall och glas, vilket skapar en harmonisk komposition med modern karaktär. Stålfinishen framhäver armaturens minimalistiska form, medan den färglösa, satinmattade, räfflade lampskärmen utgör dess mest uttrycksfulla dekorativa element. Glasets struktur kompletteras av en dekorativ detalj i stålfärg, och helheten fulländas av en mörkbeige metallmask som diskret smälter in i lampans konstruktion.

Armaturen är utrustad med en inbyggd LED-ljuskälla på 4,8 W. Glasets räfflade yta påverkar ljusets spridning, vilket ger det en subtil struktur och framhäver lampskärmens visuella egenskaper. Den avlånga konstruktionen med måtten 4,3 × 15,6 × 48,8 cm gör att vägglampan framstår som slank och elegant och utgör en uttrycksfull accent på väggen. Jämfört med modellen RIFLO W A ger dess större höjd en mer avlång visuell effekt.

## Användningsområde och skyddsklass IP20

RIFLO W B Steel är utformad för belysning i torra inomhusmiljöer. Skyddsklass IP20 innebär att armaturen är avsedd för inomhusbruk på platser som inte utsätts för direkt fukt. Den passar utmärkt i vardagsrum, sovrum, korridor, hall eller entré.

Vägglampan kan fungera som accent- eller kompletterande belysning och framhäva interiörens arkitektur och utvalda inredningsdetaljer. Tack vare kombinationen av ståldetaljer och färglöst, satinmatat, räfflat glas smälter den harmoniskt in i moderna, minimalistiska och industriella utrymmen, liksom i interiörer inspirerade av modernismen. Dess avlånga form gör det möjligt att framhäva väggarnas vertikala ytor, vilket tillför elegans och visuell ordning till inredningen.

## Handgjord och unik

Varje exemplar av lampan RIFLO W B monteras för hand på beställning, med omsorg om precision i utförandet och finslipning av detaljerna. Detta tillvägagångssätt understryker produktens individuella karaktär och UMMO:s varumärkesfilosofi, som bygger på medvetet formgivande, högkvalitativa material och noggrann finish.

RIFLO W B Steel är ett förslag för dem som uppskattar tidlös estetik, ädla material och en modern syn på belysning. Kombinationen av den avlånga, geometriska formen, stålaccenter och det transparenta, räfflade glaset skapar en harmonisk helhet som drar blicken till detaljerna utan att överväldiga rummet. Det är en belysning där inspiration från modernismen möter samtida funktionalitet.

**Viktigaste egenskaper**

- En modern, avlång form inspirerad av modernismen och Bauhaus-estetik.
- Stålyta med dekorativt metalldetalj.
- Färglös, satinmatt, räfflad glaskupol som framhäver ljusets struktur.
- En tidlös kombination av metall och glas.
- Inbyggd LED-ljuskälla på 4,8 W.
- Smal design: 4,3 × 15,6 × 48,8 cm.
- Mörkbeige metallmask med måtten 39,8 × 6,8 cm.
- Skyddsklass IP20 – för inomhusbruk.
- Handtillverkad på beställning med omsorg om detaljerna.

# Teknisk information

| | |
|---|---|
| **Ljuskälla ingår** | Ja |
| **Typ av ljuskälla** | LED |
| **Max. effekt för armatur** | 4,8W |

| | |
|---|---|
| **IP-grad** | IP20 |
| **Längd** | 4,3 cm |
| **Bredd** | 15,6cm |
| **Höjd** | 48,8cm |
| **Takskenans mått längd x bredd** | 39,8 cm x 6,8 cm |
| **Konstruktionsmaterial** | stål / glas |
| **Färger** | rostfritt stål (Steel) |
| **Skugga färg** | genomskinlig |
| **Garanti** | 5 lat |
| **Ytterligare kommentarer** | produkt handgjord på beställning |
| **Typ / tillämpning** | vägglampa, vägglampa |
| **Strömförsörjning** | ~230V, 50/60 Hz |

## Övriga ytbehandlingar



