RIFLO W C Steel – vägglampa i stål med justerbar reflektor och grafitfärgat, satinert glas

Färgtemperatur:

https://ummo-lighting.se/sv/riflo/7799-riflo-w-c-steel-vaegglampa-i-stal-med-justerbar-reflektor-och-grafitfaergat-satinert-glas-5906733728103.html



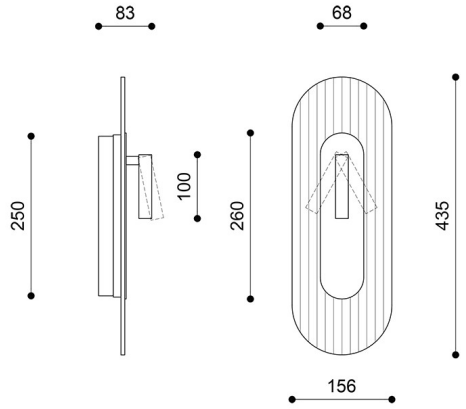

Pris: **333,90 €** brutto

Tillverkare: **UMMO Lighting**

Produktkod: **RIWCS616032**

EAN: **5906733728103**

Att välja:

Färgtemperatur	Produktkod	Ean13	Bruttopris
3000K	RIWCS616032	5906733728103	333,90 €
4000K	RIWCS616034	5906733728110	333,90 €

Beskrivning

Designbeskrivning

RIFLO W C Steel är en vägglampa som förenar essensen av modernistisk arkitektur med funktionaliteten hos modern belysning. Dess slanka, avlånga form anspelar på modernismens geometriska principer och Bauhaus-estetik, där enkelhet, tydlighet i kompositionen och användbarhet utgjorde grunden för designen. Stålytan framhäver armaturens arkitektoniska karaktär och ger den ett elegant och tidlöst utseende.

Ett karakteristiskt inslag i lampan är den grafitfärgade, satinmattade och vertikalt räfflade glasskärmen, kompletterad med en dekorativ detalj i stålfärg. De regelbundna räfflorna skapar en subtil rytm som ger ytan djup och skapar ett intressant spel mellan ljus och skugga. Det transparenta glaset bryter av den strama metallkonstruktionen och tillför en visuell lätthet samt en modern touch. Ett ytterligare inslag som utmärker modellen RIFLO W C är den integrerade, justerbara LED-reflektorn, som utökar den dekorativa armaturens funktion med möjligheten att rikta ljuset med precision.

Namnet RIFLO kan tolkas som en kombination av associationer till de engelska orden "riffle", som betyder räffling eller prägling, och "flow", som syftar på flöde. Denna kombination återspeglar både strukturen hos det räfflade glaset och kompositionens flyt. RIFLO W C Steel tolkar modernismens principer på ett nytt sätt genom att förena geometrisk disciplin med praktiska lösningar som motsvarar dagens behov.

Lampans komponenter och funktionalitet

Vägglampan RIFLO W C Steel är tillverkad av metall och glas, vilket skapar en harmonisk komposition med modern karaktär. Stålfinishen framhäver armaturens minimalistiska silhuett, medan den grafitfärgade, satinmattade och vertikalt räfflade lampskärmen ger den ett dekorativt djup. Helheten kompletteras av en mörkbeige metallmask, som utgör ett diskret konstruktionselement och fulländar lampans estetik.

Armaturen är utrustad med en inbyggd LED-ljuskälla på 3 W, som ger ett mjukt kompletterande ljus, samt en extra LED-reflektor på 2,1 W med justerbar ljusriktning. Denna lösning gör det möjligt att anpassa belysningen efter olika situationer och behov. Strålkastarens ljus kan riktas mot en bok, en tavla, ett nattduksbord eller en utvald inredningsdetalj, vilket ger en precis belysning av ett specifikt område.

Möjligheten att styra de båda ljuskällorna oberoende av varandra gör att man kan använda enbart spotlampan, enbart den dekorativa belysningen eller båda ljuskällorna samtidigt. Tack vare detta erbjuder RIFLO W C Steel tre praktiska belysningsscenarier: funktionellt läsljus, diskret stämningsbelysning och en kombination av båda funktionerna. Denna lösning gör att vägglampan förenar dekorativ karaktär med vardaglig användbarhet.

Lampans mått är 4,3 × 15,6 × 43,5 cm, vilket gör att dess slanka form passar bra även på en begränsad väggyta. Detaljer i stål, transparent glas och en justerbar reflektor bildar en harmonisk helhet där estetik går hand i hand med funktionalitet.

Användningsområde och skyddsklass IP20

RIFLO W C Steel är utformad för belysning i torra inomhusmiljöer. Skyddsklass IP20 innebär att armaturen är avsedd för inomhusbruk, på platser som inte utsätts för direkt fukt. Den passar utmärkt i vardagsrummet, sovrummet, hallen eller entrén, där den kan fungera som accent- och kompletterande belysning.

Tack vare den extra reflektorn passar vägglampan särskilt bra vid sängen, där den gör det enkelt att rikta ljuset mot en bok eller en läsplats. Den kan också användas för att framhäva tavlor, dekorationer och utvalda delar av inredningen. Kombinationen av diffust ljus som passerar genom det räfflade glaset och precis punktbelysning gör det möjligt att skapa mångfacetterade ljusscener och anpassa interiörens atmosfär efter aktuella behov.

Handgjord och unik

Varje exemplar av lampan RIFLO W C monteras för hand på beställning, med omsorg om precision i utförandet och finslipade detaljer. Detta tillvägagångssätt understryker produktens individuella karaktär och UMMO:s varumärkesfilosofi, där medvetet formgivning, materialkvalitet och noggrann finish spelar en viktig roll.

RIFLO W C Steel är ett förslag för dem som uppskattar tidlös estetik, ädla material och praktiska belysningslösningar. Kombinationen av modernistisk form, räfflat glas och en justerbar reflektor skapar en armatur som inte bara kompletterar inredningen, utan också gör det möjligt att medvetet forma ljuset i rummet. Det är ett modernt designperspektiv där elegans och funktionalitet står i balans.

Viktigaste egenskaper

- En modern form inspirerad av modernismen och Bauhaus-estetik.
- Stålyta med dekorativt metalldetalj.
- Grafitfärgad, satinfinishad, vertikalt räfflad glaskupol.
- En tidlös kombination av metall och glas.
- Inbyggd LED-ljuskälla på 3 W.
- Extra justerbar LED-reflektor på 2,1 W som möjliggör precis ljusstyrning.
- Möjlighet att styra ljuskällorna separat och använda tre olika belysningsscenarier.
- Armaturens mått: 4,3 × 15,6 × 43,5 cm.
- Mörkbeige metallskärm med måtten 25 × 6,8 cm.
- Skyddsklass IP20 – för inomhusbruk.

- Handtillverkad på beställning med omsorg om detaljerna.

Teknisk information

Ljuskälla ingår	Ja
Typ av ljuskälla	LED
Max. effekt för armatur	3W
IP-grad	IP20
Längd	4,3 cm
Bredd	15,6cm
Höjd	43,5 cm
Takskenans mått längd x bredd	25 cm x 6,8 cm
Konstruktionsmaterial	metall / glas
Färger	rostfritt stål (Steel)
Skugga färg	satin, färglös
Garanti	5 lat
Ytterligare kommentarer	produkt handgjord på beställning
Typ / tillämpning	vägglampa, vägglampa
Strömförsörjning	~230V, 50/60 Hz

Övriga ytbehandlingar



