KUUL D – röd-orange vägglampa / väggarmatur med förhöjd skyddsklass IP44

https://ummo-lighting.se/sv/kuul/7816-kuul-d-svart-vagglampa-vagglampa.html



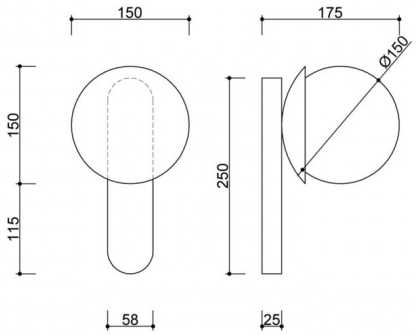

Pris: **609,00 zł** brutto

Tillverkare: **UMMO Lighting**

Produktkod: **KLD1120S0**

EAN:

Beskrivning

Beskrivning av design

KUUL D vägglampa är en vägglampa som överraskar med sin enkelhet och grafiska klarhet. Vid första anblicken påminner den om en snöboll som sitter fast på väggen - inte så konstigt, eftersom hela KUUL-kollektionen är inspirerad just av sfärernas form. Geometrisk lek kombineras med funktionell design, vilket resulterar i en modern men varm belysning som drar till sig uppmärksamhet snarare än att dominera utrymmet.

Den minimalistiska formen som består av en vertikal metallarmatur och en sfärisk, mjölkvit lampskärm med en diameter på 15 cm har utformats med tanke på moderna interiörer: från japanska till loft, från hemmakorridorer till hotellobbyer.

Lampans komponenter och funktionalitet

KUUL D är tillverkad av högkvalitativ metall som målats i en strukturerad färg - finns i djupsvart (RAL 9005), renvit (RAL 9003) och elegant vinröd (RAL 3004). De mjuka linjerna och den raffinerade finishen gör att den passar utmärkt både som en subtil dekoration och som ljuskälla.

Inuti lampan döljer sig en sockel för en G9-lampa (max. 12 W LED), vilket ger användaren frihet att välja wattal och ljusfärg. Skärmen i mjölkglas sprider ljuset jämnt och skapar ett stämningsfullt sken - perfekt för en stunds vila eller för att mjukt lysa upp gångar.

Användning och skyddsklass IP20 / IP44

KUUL D vägglampa finns i två versioner:

- **IP20** - för torra utrymmen som vardagsrum, sovrum, korridorer eller kontor.
- **IP44** - för rum med högre luftfuktighet, t.ex. badrum (t.ex. nära spegeln), tvättstugor samt entréer och täckta terrasser.

Detta gör det enkelt att anpassa den till olika funktioner och platser i ditt hem eller kommersiella utrymme.

Handgjord och unik

Varje KUUL D-lampa är monterad för hand, med fokus på kvalitetsdetaljer och precisionsmontering. Det här är ingen massprodukt - det är belysning som skapats för dem som värdesätter medvetna val och hållbar design.

Vägglampan KUUL D imponerar som solist, men fungerar bäst som en del av ett större arrangemang med lamporna KUUL A, B och C. Tillsammans bildar de en sammanhängande ljusfamilj, redo att fylla varje interiör med harmoni i ljus och form.

KUUL D - viktiga egenskaper

- Vägglampa med en modern, minimalistisk design.
- Tre färgversioner: svart (RAL 9005), vit (RAL 9003), vinröd (RAL 3004).
- Två versioner av vattentäthet: IP20 (för torra interiörer) och IP44 (för badrum och fuktiga utrymmen).
- G9-ljuskälla (max 12W LED) - valbar färg och ljusstyrka.
- Högkvalitativa material: metall och glas, pulverlackerade.
- Universell användning: för vardagsrummet, sovrummet, hallen, badrummet eller hotellet.
- Handmonterad - precisionshantverk och individualitet för varje del.

Teknisk information

Ljuskälla ingår	Inte
Typ av gänga	G9 LED
Max. effekt för armatur	1 x 12W
IP-grad	IP44
Längd	17,5 cm
Bredd	15 cm
Höjd	26,5 cm
Takskenans mått längd x bredd	25 cm x 5,8 cm
Konstruktionsmaterial	metall / glas
Färger	röd-orange (Vermilion RAL 2002)
Skugga färg	vit
Garanti	24 månader
Ytterligare kommentarer	produkt handgjord på beställning
Typ / tillämpning	vägglampa, vägglampa
Strömförsörjning	~230V, 50/60 Hz

Övriga ytbehandlingar


IP44

IP44

IP44

